Manual de instrucciones de la lavadora

DWD-FV20B1

MANUAL DE INSTRUCCIONES

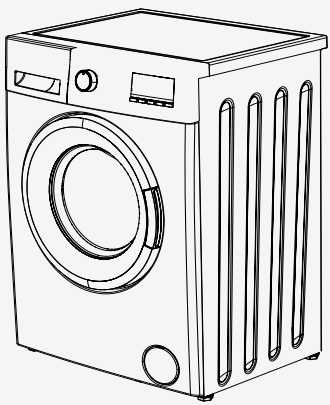

ÍNDICE Página

ANTES DE UTILIZAR EL APARATO 2
VISTA GENERAL DEL APARATO 16
INSTRUCCIONES DE INSTALACIÓN 19
INTRODUCCIÓN AL PANEL DE CONTROL 28
PREPARACIÓN PRELIMINAR PARA EL LAVADO 34
TABLA DE PROGRAMAS 52
MANTENIMIENTO Y LIMPIEZA DE LA LAVADORA 60
TOPE DE DESCARGA / CUERPO / TAMBOR 65
RESOLUCIÓN DE PROBLEMAS 66
AVISOS AUTOMÁTICOS DE AVERÍAS Y QUÉ HACER 71
INFORMACIÓN PRÁCTICA 72
DESCRIPCIÓN DE ETIQUETA ENERGÉTICA 76
ELIMINACIÓN DE EQUIPOS ELÉCTRICOS Y ELECTRÓNICOS USADOS 78

CAPÍTULO - 1: ANTES DE UTILIZAR EL APARATO (USO CORRECTO)

• Antes de utilizar el aparato, por favor lea atentamente el manual de usuario.

• Este aparato está diseñado para el uso doméstico. El uso comercial causaría la anulación de la garantía.

• Mantenga a sus mascotas lejos del aparato.

• Por favor, revise el embalaje de la unidad antes de la instalación, y la superficie exterior después de abrir el embalaje. No manipule máquinas dañadas o máquinas con el embalaje abierto.

• El aparato debe ser revisado o reparado sólo por el servicio autorizado. Cualquier interferencia en el aparto por personas no autorizadas causaría la anulación de la garantía.

• Los niños a partir de 8 años y las personas con discapacidad física, sensorial o mental, o con falta de experiencia y conocimientos pueden utilizar esta unidad siempre que lo hagan bajo supervisión o si han recibido instrucciones sobre cómo utilizarla de modo seguro y entienden los peligros que comporta no hacerlo. Los niños no deben jugar con la unidad. Los niños no deben realizar la limpieza ni el mantenimiento de la unidad, salvo en el caso que sean mayores de 8 años y lo hagan bajo supervisión.

Vestel_DWD-FV2021P(ﾛ).indd 2 2016-04-14 ﾛ 11:55:00

CAPÍTULO - 1: ANTES DE UTILIZAR EL APARATO (USO CORRECTO)

• Utilice el aparto únicamente para la ropa que se ha especificada como adecuada para el lavado por el fabricante.

• Antes de utilizar la lavadora, retire los 4 tornillos de transporte y los separadores de goma de la parte posterior de la máquina. De lo contrario, se puede producir un exceso de vibraciones, ruido y mal funcionamiento.

• Este aparato no está cubierto por la garantía por defectos causados por cualquier tipo de factores externos (pesticidas, incendio, etc).

• Por favor, guarde este manual de instrucciones para consultarlo en el futuro o para futuras propietarias de este aparato.

Nota: Las especificaciones de la máquina se pueden variar según el producto adquirido.

Vestel_DWD-FV2021P(ﾛ).indd 3 2016-04-14 ﾛ 11:55:00

CAPÍTULO - 1: ANTES DE UTILIZAR EL APARATO (ADVERTENCIAS GENERALES)

• La temperatura ambiente necesaria para un funcionamiento perfecto de su equipo es de 15- 25°.

• Los tubos congelados pueden romperse y reventar. En las regiones donde la temperatura es bajo cero, la temperatura ambiente puede poner en peligro el funcionamiento seguro de la tarjeta electrónica.

• Asegúrese de que la ropa introducida en la máquina no contenga elementos extraños (uñas, agujas, monedas, encendedores, fósforos, clips, etc.) en el bolsillo. Dichos elementos pueden causar daños en el tambor.

• Se recomienda efectuar la primera operación de lavado en el programa algodón 90˚ sin ropa mediante la inserción de ½ ración de detergente en el segundo compartimento del detergente.

Vestel_DWD-FV2021P(ﾛ).indd 4 2016-04-14 ﾛ 11:55:01

CAPÍTULO - 1: ANTES DE UTILIZAR EL APARATO (ADVERTENCIAS GENERALES)

• Tanto el detergente como el suavizante expuesto al aire durante un largo periodo puede causar residuos, ponga el detergente o suavizante en el cajón del detergente al comienzo de cada lavado.

• Se recomienda desconectar el aparato y cerrar la llave del agua si no va a utilizar el aparato durante un tiempo prolongado. También, dejar abierta la puerta de la máquina para evitar la formación de malos olores debido a la humedad.

• Es posible que se haya quedado una pequeña cantidad de agua en el tambor de lavadora debido a las pruebas y los ensayos efectuados por el procedimiento de control de calidad. Ello no dañará la lavadora.

• Recuerde que los materiales de embalaje de la máquina pueden ser peligrosos para los niños. Guarde los materiales de embalaje en un lugar donde los niños no puedan alcanzar o elimínelos apropiadamente.

• Guarde las piezas pequeñas que se encuentran en la parte del documento fuera del alcance de los niños y los bebés.

• Utilice los programas de prelavado sólo para ropa muy sucia.

Vestel_DWD-FV2021P(ﾛ).indd 5 2016-04-14 ﾛ 11:55:01

CAPÍTULO - 1: ANTES DE UTILIZAR EL APARATO (ADVERTENCIAS GENERALES)

• No abra nunca el compartimento del detergente cuando el aparato está funcionando.

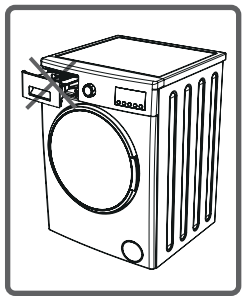

• En caso de avería, desconecte el aparato primero y luego cierre el grifo. No intente repararla por su cuenta, siempre póngase en contacto con los servicios autorizados para consultar.

• La carga de ropa en el aparato no debe exceder el límite indicado.

• No lave ropa con harina en el aparato. Ello puede causar daños en el interior del aparato.

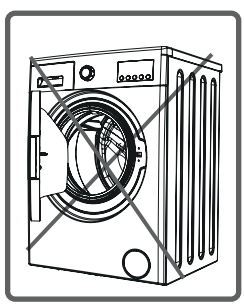

Vestel_DWD-FV2021P(▯).indd 6 2016-04-14 ▯▯ 11:55:01

CAPÍTULO - 1: ANTES DE UTILIZAR EL APARATO (ADVERTENCIAS GENERALES)

• Es importante aprestar la atención a los consejos del fabricante sobre el uso de detergentes y suavizantes o productos similares en su máquina.

• Instale su máquina en un lugar donde se pueda abrir completamente la puerta.

• Instale su máquina en lugares que puedan ser totalmente ventilados y con una circulación de aire constante.

Vestel_DWD-FV2021P(ﾛ).indd 7 2016-04-14 ﾛ 11:55:01

Es imprescindible leer estas advertencias. De este modo puede protegerse a sí mismo y a sus seres queridos contra las lesiones fatales y riesgos.

¡PELIGRO DE QUEMADURAS!

No toque el tubo de desagüe ni el de la entrada de agua, ya que la lavadora puede alcanzar temperaturas altas durante su funcionamiento.

Vestel_DWD-FV2021P(ﾛ).indd 8 2016-04-14 ﾛ 11:55:01

¡RIESGO DE MUERTE POR CORRIENTE ELÉCTRICA!

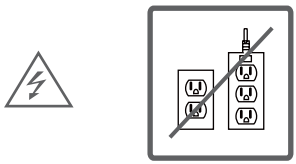

• No utilice varios adaptadores ni cables alargadores.

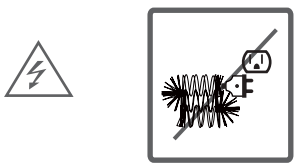

• No conecte el aparato a enchufes dañados.

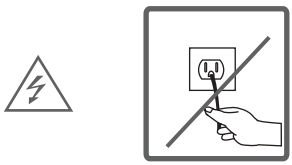

• No tire del cable cuando desenchufe - siempre agarre del enchufe.

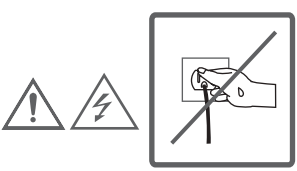

• ¡No desconecte el enchufe del toma corriente con las manos mojadas para evitar la electrocución!

• No toque nunca el aparato con las manos o los pies mojados.

• Llame al servicio autorizado más cercano para obtener un recambio si hay un mal funcionamiento del cable de alimentación.

Vestel_DWD-FV2021P(ﾛ).indd 9 2016-04-14 ﾛ 11:55:01

¡Riesgo de inundación!

• Revise el flujo de agua antes de la conexión del tubo flexible de desagüe.

• Cuando instale el tubo flexible de desagüe en el lavadero, sujételo bien con un cordel.

• Si el tubo flexible de desagüe es demasiado largo, no introduzca por la fuerza el trozo sobrante en la lavadora. Asegúrese que el tapón en el interior de su lavadero no bloquee el desagüe de agua.

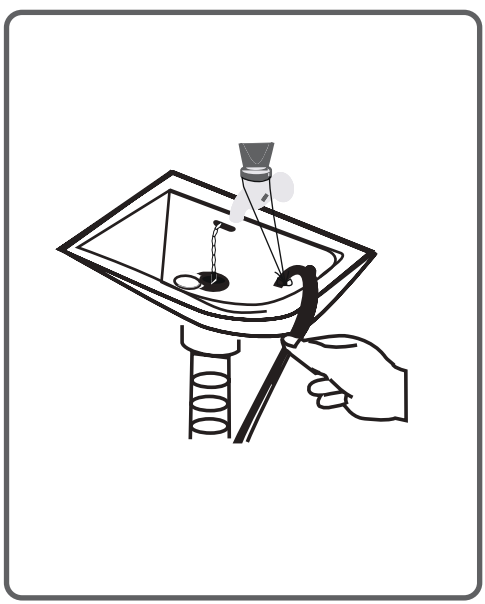

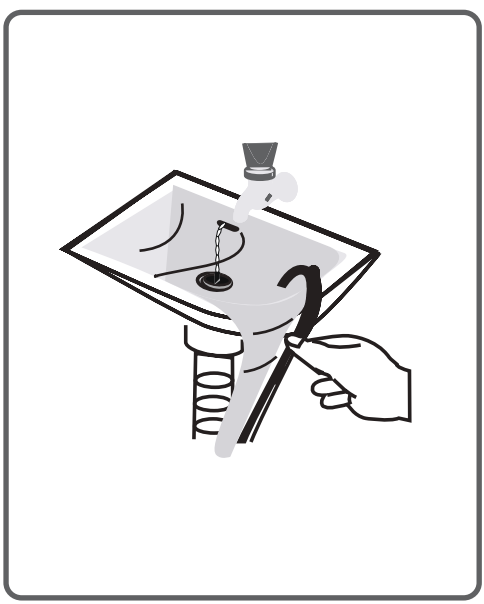

Vestel_DWD-FV2021P(ﾛ).indd 10 2016-04-14 ﾛ 11:55:01

¡Peligro de incendio!

• No guarde líquidos inflamables cerca de la máquina.

• Nunca use disolventes de pintura en la máquina. El contenido de Azufre de disolventes de pintura puede causar corrosión.

• Nunca use productos que contengan material disolvente (como gasolina para limpiar) en su máquina.

• Retire todos los objetos de los bolsillos de la ropa (agujas, clips, encendedores, cerillas, etc) antes de colocarla en la máquina para lavar.

De lo contrario, puede producirse riesgo de incendio y explosión.

Vestel_DWD-FV2021P(ﾛ).indd 11 2016-04-14 ﾛﾛ 11:55:01

¡Peligro de lesiones y caídas!

• No se suba a la máquina. La cubierta superior de la lavadora podría romperse y resultarle una lesión grave.

• Vigile y guare bien el tubo, el cable y el embalaje del aparato durante la instalación. Se podría tropezar y caer.

• No levante la máquina sujetándola de las piezas que sobresalen (compartimento para detergente, puerta). Estas piezas podrían romperse y causarle lesiones graves.

• Existe el riesgo de tropezar y lesionarse si los materiales como la manguera y los cables no son correctamente almacenados después de que su máquina quede instalada.

La máquina debe ser transportada por dos o más personas.

Vestel_DWD-FV2021P(ﾛ).indd 12 2016-04-14 ﾛﾛ 11:55:01

¡Seguridad Infantil!

• No deje a los niños solos cerca de la máquina. Los niños podrían encerrarse dentro de la máquina y hay riesgo de asfixia.

• La puerta de vidrio y la superficie podrían estar extremadamente calientes mientras el aparato funciona. Tocar la máquina durante su función podría causarles daño a la piel.

• Mantenga el material de embalaje fuera del alcance de los niños.

• Mantenga los productos de limpieza fuera del alcance de los niños. Los detergentes y los productos de limpieza podrían producirse intoxicación si lo consumiesen, y la irritación si entrasen en contacto con la piel o los ojos.

Vestel_DWD-FV2021P(ﾛ).indd 13 2016-04-14 ﾛ 11:55:01

CAPÍTULO - 1: ANTES DE UTILIZAR EL APARATO (EMBALAJE Y EL MEDIO AMBIENTE)

La eliminación de los materiales de embalaje

Los materiales del embalaje protegen a la máquina de cualquier daño que pudiera ocurrir durante el transporte. Los materiales de embalaje de esta lavadora son respetuosos con el medio ambiente y son reciclables. Con el reciclaje de los materiales del embalaje se puede contribuir al ahorro de materias primas y la disminución en producción de residuos.

Eliminación de equipos eléctricos y electrónicos usados

Este símbolo en el producto, sus accesorios o el embalaje indica que este producto no se debe tratar como residuo doméstico. Deposite este producto en el punto de recogida y reciclaje de equipos eléctricos y electrónicos usados más cercano.

En la Unión Europea y en otros países europeos existen diferentes sistemas de recogida de productos eléctricos y electrónicos usados. Si elimina este producto debidamente, ayudará a evitar posibles riesgos para el medio ambiente y la salud de las personas que una eliminación incorrecta poadría provocar. El reciclaje de materiales ayudará a conservar los recursos naturales. Por consiguiente, no elimine equipos eléctricos y electrónicos usados junto con los residuos domésticos.

Para información más detallada acerca del reciclaje de este producto, póngase en contacto con la oficina municipal correspondiente, el centro de eliminación de residuos domésticos más cercano o el establecimiento donde adquirió el producto.

Vestel_DWD-FV2021P(ﾛ).indd 14 2016-04-14 ﾛ 11:55:01

CAPÍTULO - 1: ANTES DE UTILIZAR EL APARATO (INFORMACIÓN DE AHORROS)

Información importante para obtener una mayor eficiencia de la máquina:

• La carga de ropa en la máquina no debería exceder al límite indicado. De esta forma, la lavadora funcionará en modo de ahorro.

• No debería utilizar la función de prelavado para la ropa con poca suciedad ni con suciedad normal para el mayor ahorro de electricidad y agua.

Vestel_DWD-FV2021P(▯).indd 15 2016-04-14 ▯▯ 11:55:01

CAPÍTULO - 2: VISTA GENERAL DEL APARATO

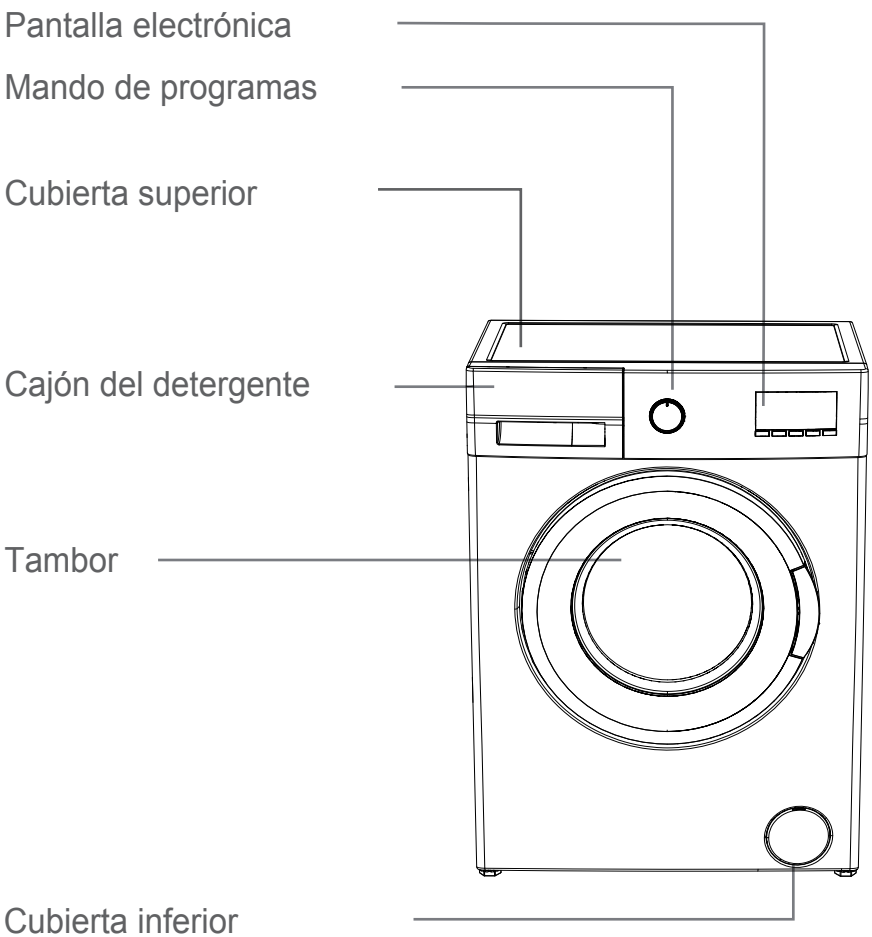

Vestel_DWD-FV2021P(ﾛ).indd 16 2016-04-14 ﾛﾛ 11:55:01

CAPÍTULO - 2: VISTA GENERAL DEL APARATO

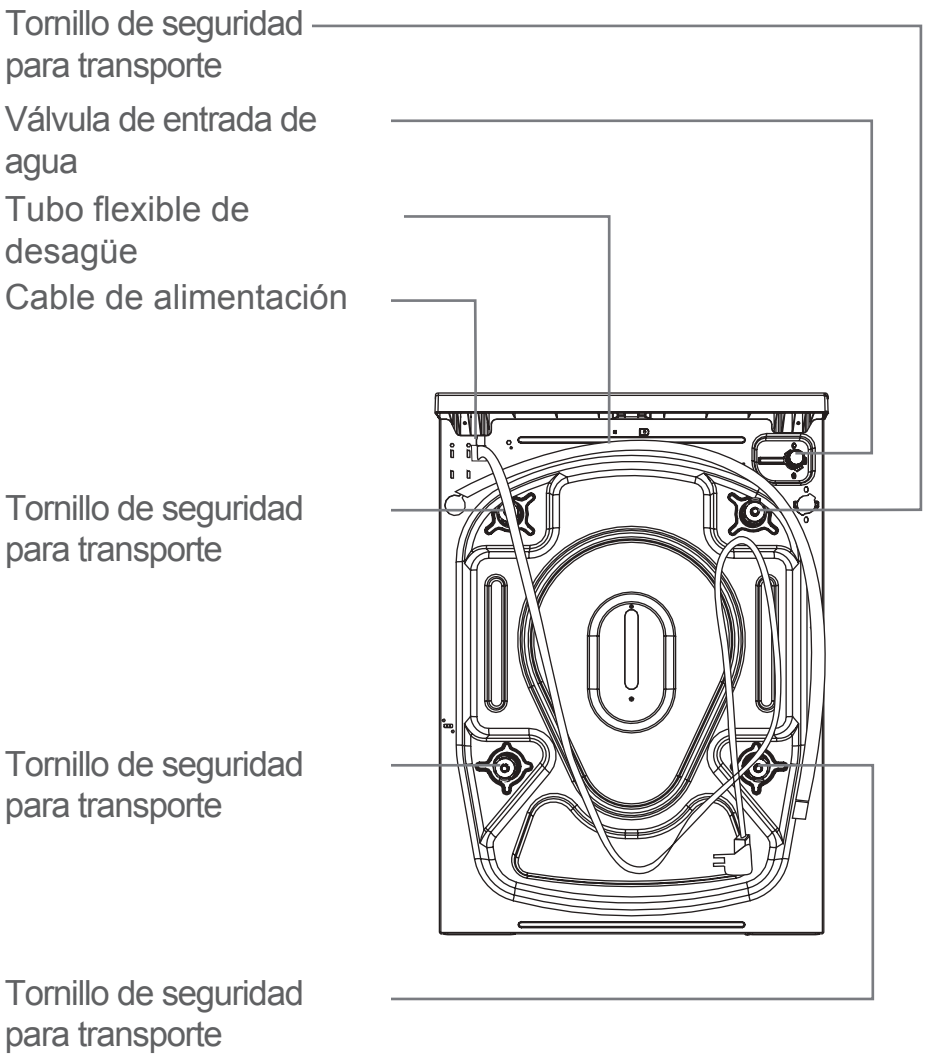

Vestel_DWD-FV2021P(ﾛ).indd 17 2016-04-14 ﾛﾛ 11:55:02

CHAPTER -2: OVERVIEW OFYOUR DEVICE TECHNICAL SPECIFICATIONS

■ DWD-FV20B1	
Tensión/frecuencia de funcionamiento (V/Hz)	(220-240) V~/50Hz
Corriente total (A)	10
Presión del agua (Mpa)	Máximum: 1 Mpa Mínimum : 0.1 Mpa
Potencia total (W)	2100
Capacidad de carga máxima (kg)	7
Velocidad de centrifugado (rpm)	1000
Número de programas	15
Dimensiones (Alto x Ancho x Profundo) (mm)	845 x 597 x 527
Peso neto	62,5

Vestel_DWD-FV2021P(▯).indd 18 2016-04-14 ▯▯ 11:55:02

CAPÍTULO - 3: INSTALACIÓN DE LA MÁQUINA (RETIRAR LOS TORNILLOS DE SEGURIDAD)

Antes de poner en marcha la lavadora, retire los 4 tornillos de transporte junto con los separadores de goma de la parte posterior de la máquina. De lo contrario, se puede producir un exceso de vibraciones, ruido y mal funcionamiento.

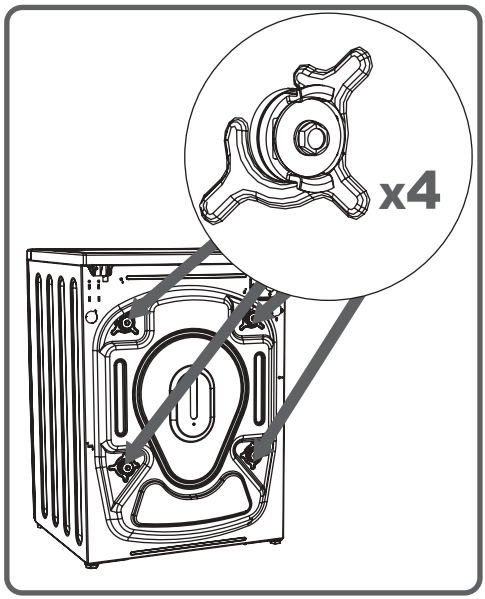

Desenrosque los 4 tornillos de seguridad en sentido anti horario con una llave o un destornillador apropiado.

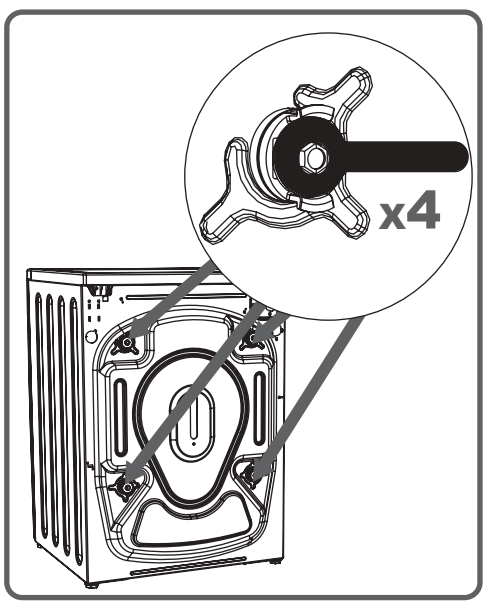

Vestel_DWD-FV2021P(ﾛ).indd 19 2016-04-14 ﾛ 11:55:02

CAPÍTULO - 3: INSTALACIÓN DE LA MÁQUINA (RETIRAR LOS TORNILLOS DE SEGURIDAD)

Tape los agujeros con los protectores (tapas de plástico) suministrados en la bolsa de accesorios.

Guarde los 4 tornillos para su uso posterior. Vuelva a utilizar los tornillos de transporte cuando traslade la unidad.

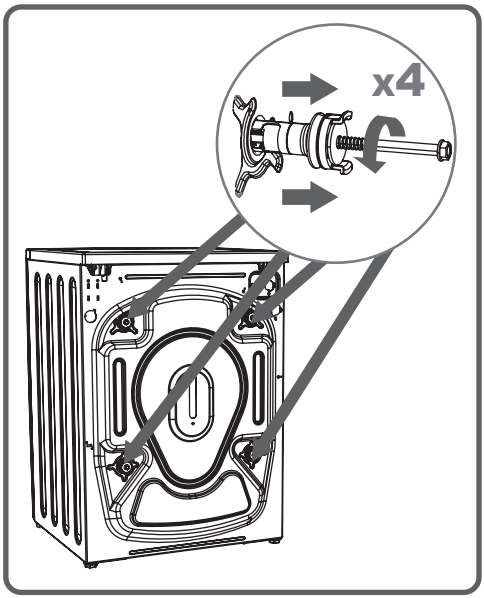

NOTA: Los tornillos de seguridad para transporte deben ser retirados antes de primero uso del aparato.
Los mal funcionamientos que se producen en la máquina operada sin retirar los tornillos de transporte quedarán fuera de garantía.

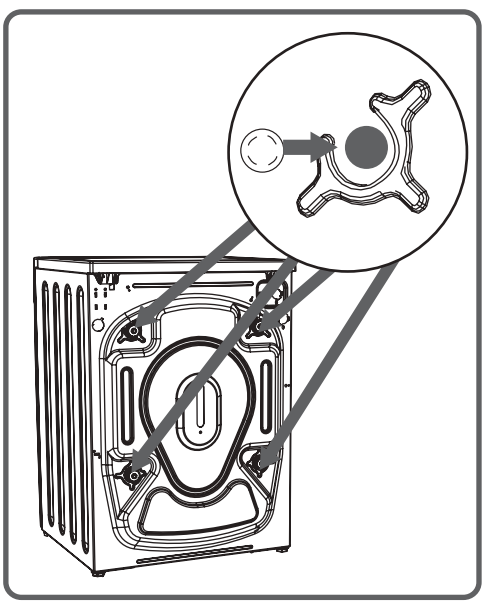

Vestel_DWD-FV2021P(I).indd 20 2016-04-14 11:55:02

CAPÍTULO - 3: INSTALACIÓN DE LA MÁQUINA (PATAS AJUSTABLES)

• No instale la máquina sobre una alfombra o una superficie que impida la ventilación de su base.

• Para garantizar un funcionamiento silencioso y sin vibraciones de la máquina, se debe instalar en un suelo firme y horizontal.

• Se puede ajustar el balance de su máquina ajustando las patas.

• Afloje la tuerca plástica de ajuste.

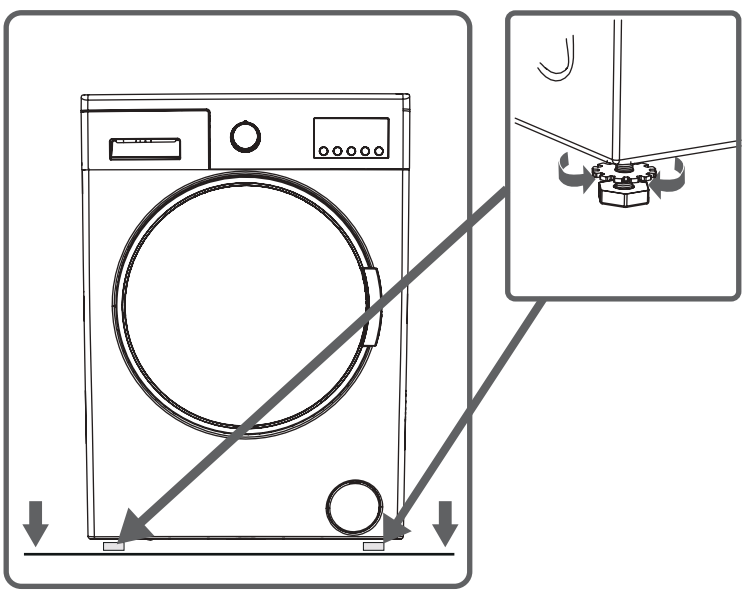

Vestel_DWD-FV2021P(ﾛ).indd 21 2016-04-14 ﾛﾛ 11:55:02

CAPÍTULO - 3: INSTALACIÓN DE LA MÁQUINA (PATAS AJUSTABLES)

• Ajuste las patas hacia arriba y hacia abajo, rotándolas.

• Una vez conseguido el equilibrio, comprima la tuerca de ajuste de plástico hacia arriba otra vez.

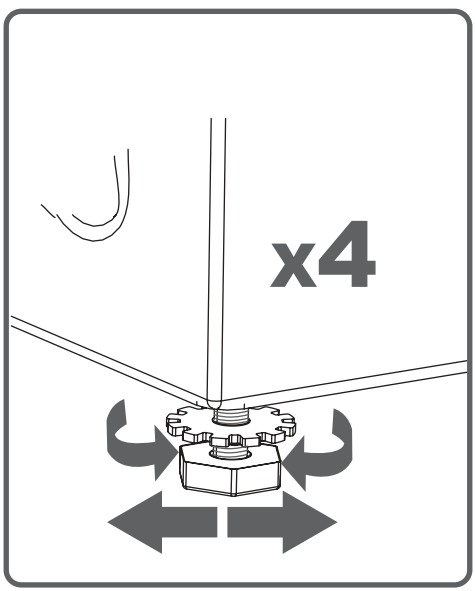

Vestel_DWD-FV2021P(ﾛ).indd 22 2016-04-14 ﾛﾛ 11:55:02

CAPÍTULO - 3: INSTALACIÓN DE LA MÁQUINA (PATAS AJUSTABLES)

• Nunca coloque cartón, madera o materiales parecidos bajo el aparato con la intención de estabilizar las distorsiones en el suelo.

• Al limpiar el suelo, tenga cuidado de no afectar la nivelación y la estabilización de la lavadora.

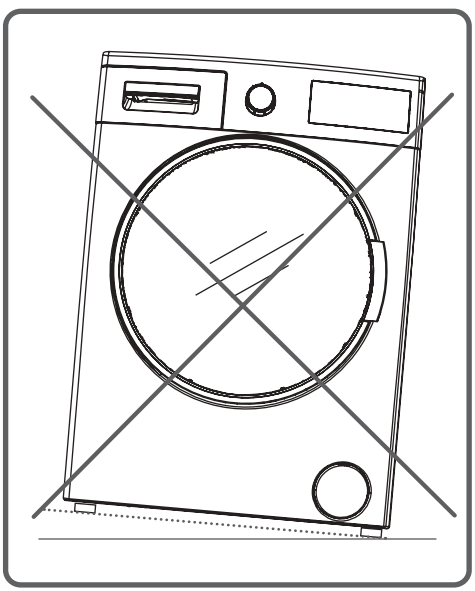

Vestel_DWD-FV2021P(I).indd 23 2016-04-14 11:55:02

CAPÍTULO - 3: INSTALACIÓN DE LA MÁQUINA (CONEXIÓN ELÉCTRICA)

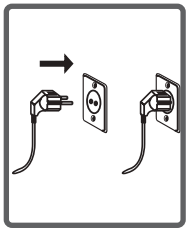

• El aparato está configurada a funcionar en 220-240V y 50Hz.

• El cable de alimentación de la lavadora está equipado con un enchufe de toma a tierra específica. Este enchufe debe ser siempre introducido a una toma a tierra de 10 amperios. El valor actual del fusible debe ser de 10 amperios.

• El valor actual del fusible de la línea de alimentación conectada al enchufe también debe ser de 10 amperios. De no saber si tiene tal conexión y fusible, vea por favor que lo haga un electricista calificado.

• Los daños que se producen debido al uso sin conexión a tierra, no se harán responsables al fabricante ni al distribuidor.

NOTA: El uso de la lavadora en condiciones de tensión eléctrica baja provocará que la vida útil de la misma se reduzca, así como también su rendimiento.

Vestel_DWD-FV2021P(ﾛ).indd 24 2016-04-14 ﾛ 11:55:02

CAPÍTULO - 3: INSTALACIÓN DE LA MÁQUINA (CONEXIÓN DEL TUBO DE ENTRADA DE AGUA)

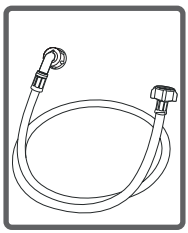

• La máquina puede tener una sola entrada (fría) o entradas dobles de agua (fría / caliente), basado en sus especificaciones. El tubo con extremo blanco debe conectarse al agua fría, y el tubo del extremo rojo al agua caliente (aplicable sólo a modelos con entrada doble).

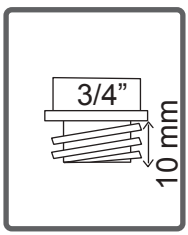

• Para evitar las fugas de agua en los puntos de contacto, 1 o 2 roscas se proporcionan en el paquete del tubo (aplicable a máquinas con entradas de agua dobles). Ajuste estas tuercas en los extremos de los tubos cercanos al grifo.

• Monte los tubos nuevos de entrada de agua a un grifo roscado de ¾ pulgada.

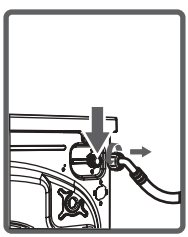

• Conecte el tubo de entrada de agua con extremo blanco a la válvula blanca en el lado posterior de la máquina y el tubo de entrada de agua con extremo rojo, a la válvula roja (aplicable para máquinas con dobles entradas de agua).
Apriete las piezas plásticas de las uniones a mano. En condiciones inciertas, contacte con un fontanero autorizado para realizar estas conexiones.

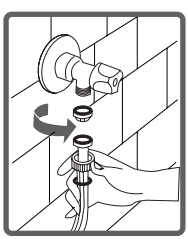

• El flujo de agua con presión de 0,1-1 Mpa permitirá que su máquina funcione más eficientemente. (La presión 0,1 Mpa significa que más de 8 litros de agua fluirán a través de un grifo totalmente abierto por un minuto.)

• Asegúrese de que los puntos de conexión no tengan perdidas, cerrando el grifo por completo después de la realización de las conexiones.

Vestel_DWD-FV2021P(ﾛ).indd 25 2016-04-14 ﾛﾛ 11:55:03

CAPÍTULO - 3: INSTALACIÓN DE LA MÁQUINA (CONEXIÓN DEL TUBO DE ENTRADA DE AGUA)

• Asegúrese de que los tubos del agua de entrada no estén doblados, aplastados, rotos ni han sido alterado en su tamaño.

• Si la lavadora tiene dobles entradas de agua, la temperatura de entrada del agua caliente debe ser como máximo de 70°C.

Nota: No reutilice tubos flexibles usados, viejos, o dañados para conectar la lavadora a la tubería principal del agua; use un juego de tubos nuevos que viene con la unidad.

Vestel_DWD-FV2021P(ﾛ).indd 26 2016-04-14 ﾛ 11:55:03

CAPÍTULO - 3: INSTALACIÓN DE LA MÁQUINA (CONEXIÓN DEL DESAGÜE DE AGUA)

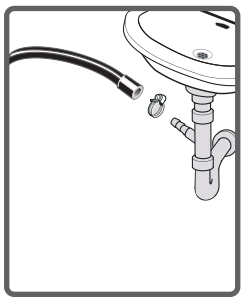

• El extremo del tubo de desagüe de agua puede ser instalado en un aparato específico unido directamente al orificio de desagüe de agua.

• No intente nunca alargar el tubo mediante conexiones.

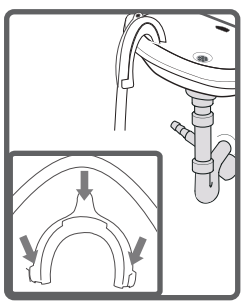

• No coloque el tubo de desagüe de la máquina en un recipiente, cubo o lavadero.

• Asegúrese de que la manguera de descarga de agua no se doble, no se enrosque, sea aplastada o extendida. Tenga en cuenta lo siguiente:

• El tubo de desagüe debe ser instalada a una altura mínima de 60 cm y un máximo de 100 cm desde el suelo.

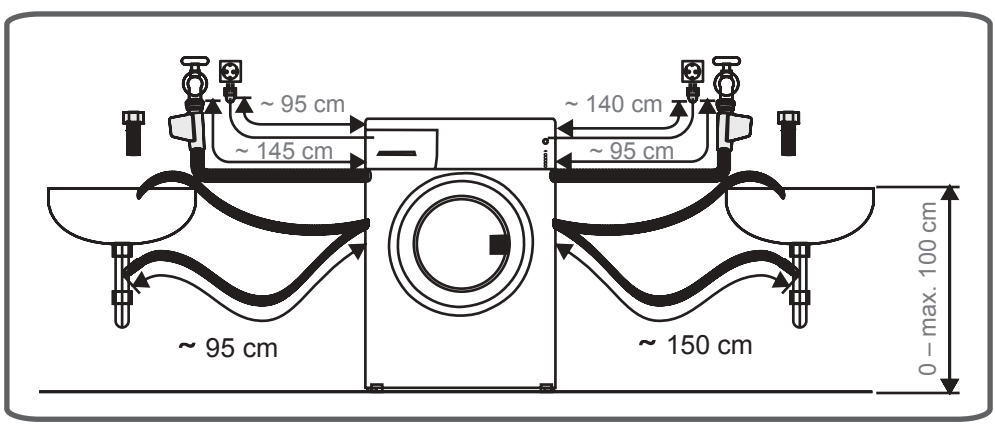

Vestel_DWD-FV2021P(ﾛ).indd 27 2016-04-14 ﾛ 11:55:03

CAPÍTULO - 4: INTRODUCCIÓN AL PANEL DE CONTROL

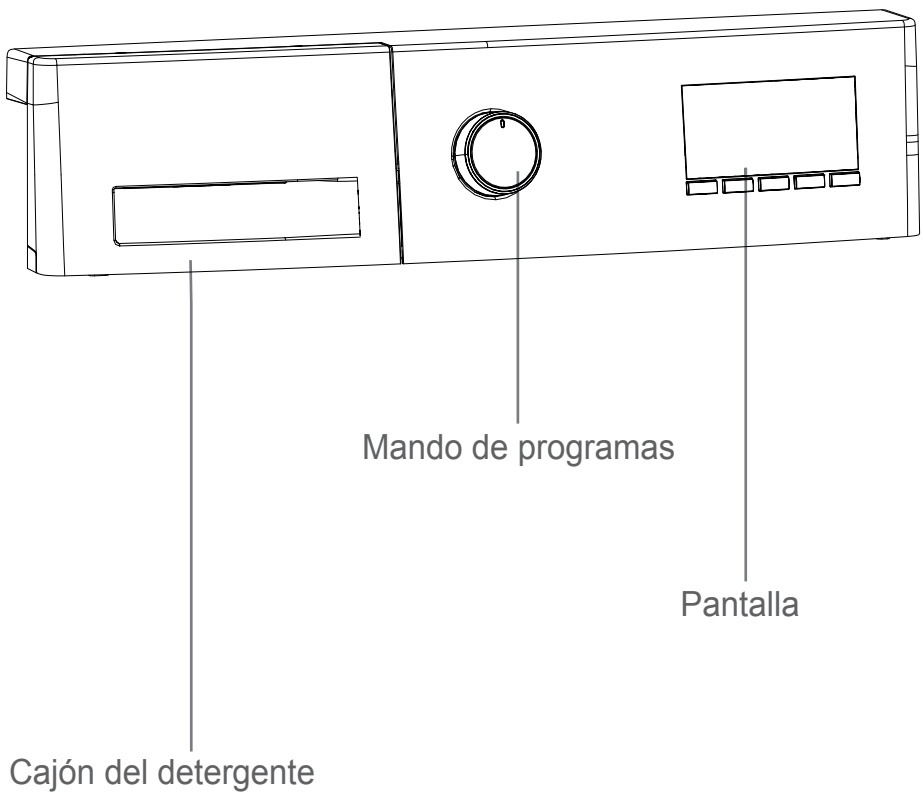

Vestel_DWD-FV2021P(ﾛ).indd 28 2016-04-14 ﾛﾛ 11:55:03

CHAPTER -4: INTRODUCTION OF CONTROL PANEL (DETERGENT DRAWER)

Puede utilizar la placa del detergente líquido para lavar la ropa con detergente líquido en todos los programas sin prelavado. Coloque la placa del detergente líquido en el segundo compartimento del cajón (*) y ajuste la cantidad de detergente. (Use la cantidad recomendada por los productores de detergente). No supere el nivel MAX indicado y utilice esta placa únicamente para el detergente líquido, no para detergente en polvo.

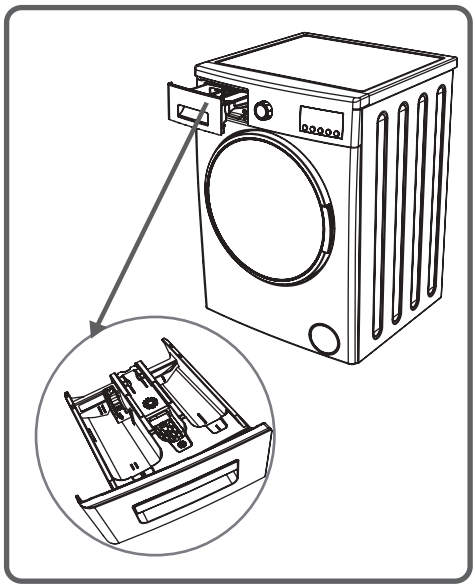

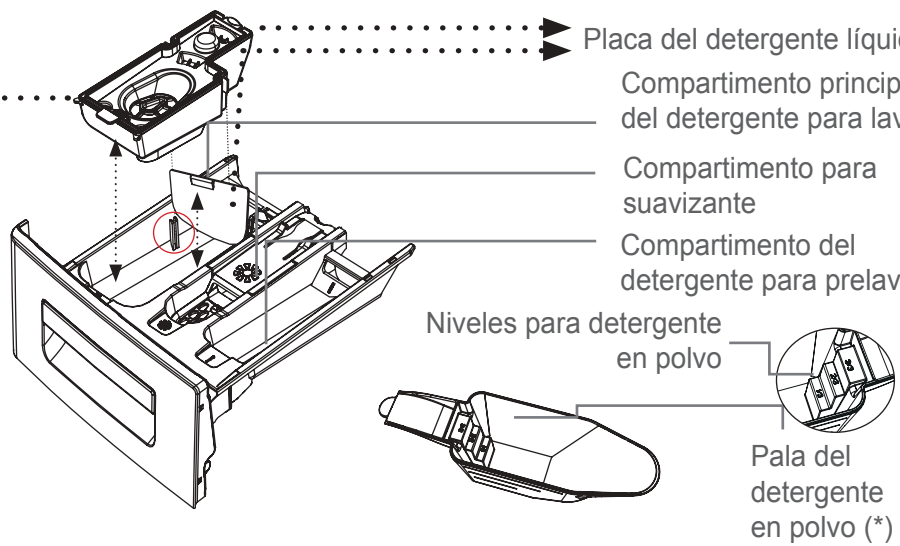

(*) Las especificaciones de la máquina se pueden variar según el producto adquirido.

Vestel_DWD-FV2021P(ﾛ).indd 29 2016-04-14 ﾛﾛ 11:55:03

CAPÍTULO - 4: INTRODUCCIÓN AL PANEL DE CONTROL (CAJÓN DE DETERGENTE)

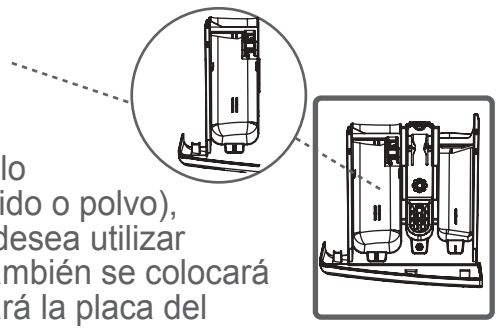

Compartimento principal del detergente para lavado:

En este compartimento ponga sólo materiales como detergente (líquido o polvo), descalcificadoras y similares. Si desea utilizar la placa del detergente líquido, también se colocará en este compartimento. Encontrará la placa del detergente líquido en el interior del aparato en la primera instalación. (*)

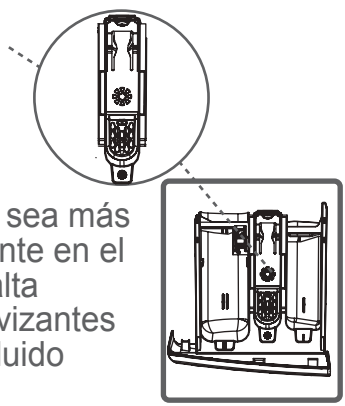

Compartimento para suavizante:

Se puede utilizar suavizante respetando la cantidad y el tipo recomendado por los fabricantes para que el resultado de lavado sea más óptimo. Es posible que se quede el suavizante en el compartimento después del lavado por su alta densidad. Se recomienda el uso de los suavizantes con menos densidad o el suavizante sea diluido antes de su uso.

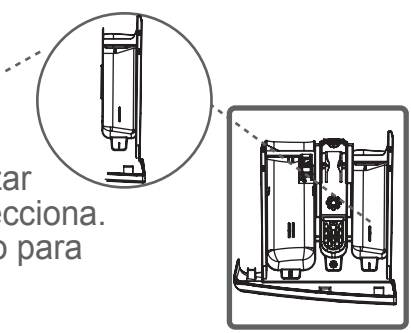

Compartimento del detergente para prelavado:

Este compartimiento sólo se debe utilizar cuando la función de prelavado se selecciona. Utilice los programas de prelavado sólo para la ropa con mucha suciedad. (*)

(*) Las especificaciones de la máquina se pueden variar según el producto adquirido.

Vestel_DWD-FV2021P(ﾛ).indd 30 2016-04-14 ﾛ 11:55:04

CAPÍTULO - 4: INTRODUCCIÓN AL PANEL DE CONTROL (MANDO DE PROGRAMAS)

• Puede seleccionar el programa de lavado deseado girando el mando de programas en ambas direcciones.

• Asegúrese de que el selector de programas esté indicando exactamente al programa que desea seleccionar.

■ DWD-FV20B1

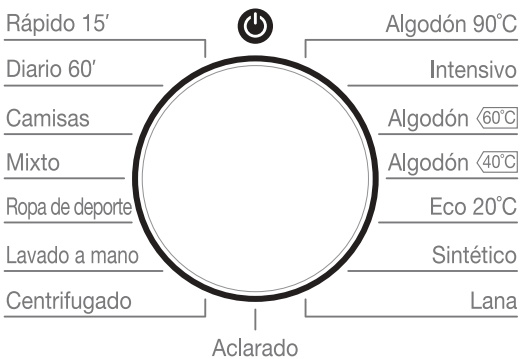

Vestel_DWD-FV2021P(ﾛ).indd 31 2016-04-14 ﾛﾛ 11:55:04

CAPÍTULO - 4: INTRODUCCIÓN AL PANEL DE CONTROL (PANTALLA ELECTRÓNICA)

■ DWD-FV20B1

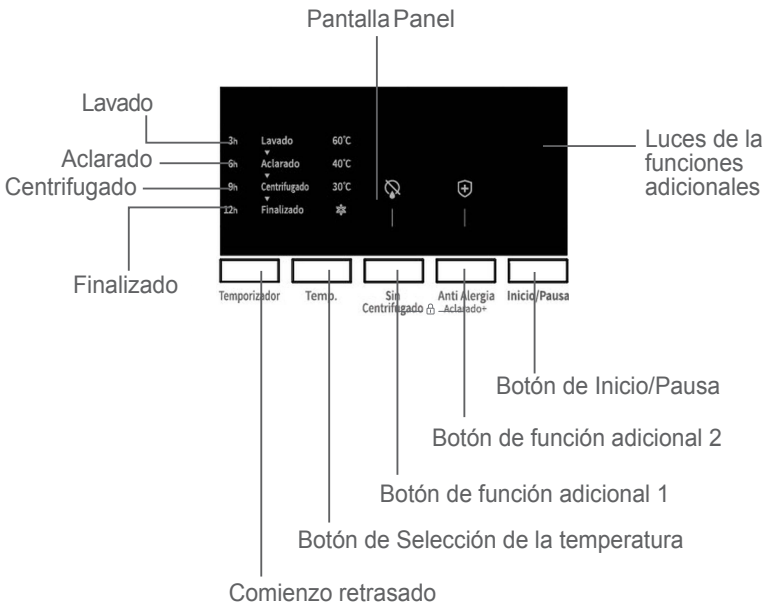

Vestel_DWD-FV2021P(▯).indd 32 2016-04-14 ▯▯ 11:55:04

CAPÍTULO - 4: INTRODUCCIÓN AL PANEL DE CONTROL (PANTALLA ELECTRÓNICA)

En el panel de la pantalla, se puede ver el tiempo de retardo de lavado de la máquina, la selección de la temperatura de la máquina, las funciones adicionales seleccionadas.

Además, si se produce un fallo en la máquina durante su función, se avisará indicando su código de error en la pantalla. En el mismo modo se notificará la finalización del programa con la presencia de luz en “Finalizado”.

Vestel_DWD-FV2021P(▯).indd 33 2016-04-14 ▯▯ 11:55:04

CAPÍTULO - 5: PREPARACIÓN PRELIMINAR PARA LAVADO (SEPARACIÓN DE LA ROPA)

• Toda la prenda debe tener una etiqueta que se muestra las especificaciones de su tejido e indicaciones del lavado. Es importante respetar las indicaciones del lavado de la etiqueta para una larga vida de su ropa.

• Separe la ropa según el tipo del tejido (algodón, sintéticos, delicados, lana, etc.), la temperatura (frío, 30°, 40°, 60°, 90°) y grado de suciedad (ligeramente sucia, suciedad normal, muy sucia).

• Nunca lave la ropa de colores y ropa blanca juntas.

• Lave la ropa de colores por separado, ya que hay posibilidad de desteñir.

• Asegúrese de que no haya materiales metálicos en la ropa o en los bolsillos.

ADVERTENCIA: Cualquier daño o avería causada por la entrada de sustancias extrañas en la lavadora no está cubierto por la garantía.

• Cierre cremalleras, botones a presión y corchetes para evitar que otras prendas se enganchen.

• Quite alfileres, hebillas y demás objetos duros para que no rayen el interior de la lavadora.

• Vacíe los bolsillos y deles la vuelta.

• Use una red de lavado para lavar los calcetines, pañuelos y otras pendas pequeñas.

Vestel_DWD-FV2021P(ﾛ).indd 34 2016-04-14 ﾛ 11:55:04

CAPÍTULO - 5: PREPARACIÓN PRELIMINAR PARA LAVADO (SEPARACIÓN DE LA ROPA)

Vestel_DWD-FV2021P(ﾛ).indd 35 2016-04-14 ﾛﾛ 11:55:04

CAPÍTULO - 5: PREPARACIÓN PRELIMINAR PARA LAVADO (COLOCACIÓN DE LA ROPA)

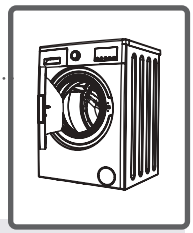

- **Abra la puerta de la lavadora.**
- **Distribuya la ropa en la máquina.**

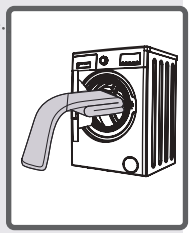

NOTA: La capacidad máxima de carga puede variar en función del tipo de colada a realizar, el nivel de suciedad y el programa elegido. No supere la carga máxima indicada en la tabla de programas.

Puede tomar una referencia en la siguiente tabla de pesos.

TIPO DE PRENDAS	PESO (gr)
Toallas	200
Lino	500
Ropa de baño	1200
Edredón / Ropa de cama	700
Fundas de almohadas	200
Ropa interior	100
Manteles	250

- Ponga cada tipo de prendas por separado.

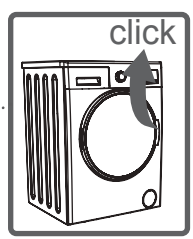

- Asegúrese de que la ropa no quede atascada entre la puerta y la goma de sellado al cerrar la puerta de la lavadora.
- Empuje la puerta de la máquina hasta que oiga el sonido de bloqueo para cerrarla.
- Cierre la puerta de la lavadora de manera adecuada, de lo contrario el aparato no iniciará la operación de lavado.

Vestel_DWD-FV2021P(ﾛ).indd 36 2016-04-14 ﾛﾛ 11:55:05

CAPÍTULO - 5: PREPARACIÓN PRELIMINAR PARA LAVADO (AÑADIR DETERGENTE)

La cantidad de detergente que debe introducir en cada lavado dependerá de los siguientes criterios:

• La utilización de detergente se basa en el grado de suciedad de la ropa. Para la ropa con menos suciedad, ponga una pequeña cantidad de detergente en el segundo compartimento de cajón del detergente.

• Para la ropa con bastante suciedad, seleccione un programa que incluye prelavado y ponga ¼ del detergente en el primero compartimento del cajón y el resto en el segundo compartimento.

• Utilice detergentes elaborados para lavadoras automáticas. La cantidad de detergente que se usa para las cargas está figurada en el embalaje de detergente.

• Cuanto mayor sea el grado de dureza del agua, más detergente tendrá que utilizar.

• La cantidad de detergente que va a utilizar será proporcional a la carga de ropa.

• Ponga el suavizante en su compartimento en el cajón del detergente. No supere el nivel MAX indicado.

• Los suavizantes de alta densidad deberán ser diluidos antes de ser introducido en el cajón. Su alta densidad se puede impedir el flujo correcto al agua.

• Se puede utilizar los detergentes líquidos en todos los programas sin prelavado. La placa del detergente líquido que viene en la bolsa de accesorios (*) facilitará a controlar la cantidad de detergente. Coloque la placa en el segundo compartimento del cajón del detergente y ajuste la cantidad de líquido deseada. Recuerde retirar la placa después de su uso.

(*) Las especificaciones de la máquina se pueden variar según el producto adquirido.

Vestel_DWD-FV2021P(ﾛ).indd 37 2016-04-14 ﾛ 11:55:05

CAPÍTULO - 5: PREPARACIÓN PRELIMINAR PARA LAVADO (FUNCIONAMIENTO DEL APARATO)

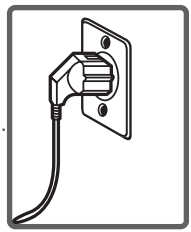

• Conecte su máquina.

• Abra el grifo de agua.

• Abra la puerta de la máquina.

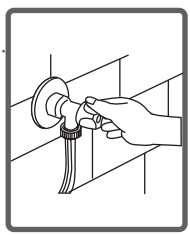

• Coloque la ropa en la máquina.

• Empuje la puerta de la máquina hasta que oiga el sonido de bloqueo para cerrarla.

Selección del programa de lavado

Seleccione el programa adecuado para la carga según la tabla de programas.

Vestel_DWD-FV2021P(I).indd 38 2016-04-14 11:55:05

CAPÍTULO - 5: PREPARACIÓN PRELIMINAR PARA LAVADO (FUNCIONAMIENTO DEL APARATO)

FUNCIONES ADICIONALES

Antes de iniciar el programa, si lo desea, puede seleccionar una función adicional.

• Pulse el botón de función adicional que desea seleccionar.

• Si selecciona una función adicional, el símbolo de la función seleccionado en la pantalla se parpadeará continuamente y se activará la función en breve.

• De lo contrario, (si no se parpadea el símbolo,) no se activará la función.

■ **DWD-FV20B1**

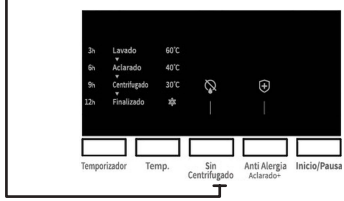

Razones por la que no se activa:

• La función adicional que desea utilizar en el programa de lavado seleccionado no es aplicable.

• La máquina ha pasado del estado de selección de las funciones adicionales.

• No es compatible con una función auxiliar que ha seleccionado previamente.

Vestel_DWD-FV2021P(ﾛ).indd 39 2016-04-14 ﾛﾛ 11:55:05

SISTEMA DE DETECCIÓN DE MEDIA CARGA

La lavadora está equipada con un sistema de detección de media carga.

En caso de introducir aproximadamente la mitad o menos ropa de su capacidad de carga máxima, la máquina funcionará en modo ahorro en algunos programas a fin de ahorrar tiempo de lavado, el consumo de agua y energía. Cuando la función de media carga está activa, se puede finalizar el programa establecido en un tiempo más corto.

Vestel_DWD-FV2021P(ﾛ).indd 40 2016-04-14 ﾛ 11:55:05

CAPÍTULO -5: PREPARACIÓN PRELIMINAR PARA LAVADO FUNCIONES AUXILIARES

1- Demora del temporizador

Mediante el uso de esta función auxiliar, puede hacer que el equipo inicie la operación de lavado con retrasos entre “3h, 6h, 9h, 12h”.

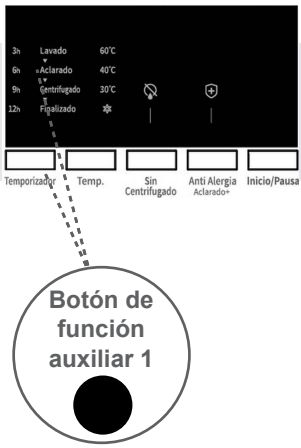

Para utilizar la función auxiliar de inicio demorado:

- Pulse el botón de inicio demorado una vez.

- Aparecerá el led “3 h”.

- Pulse el botón de inicio demorado hasta que el tiempo, en el que desee lavar se inicie.

- Para activar este temporizador seleccionado en el programa, puede pulsar cualquier botón de función auxiliar, excepto el botón de Inicio/Pausa.

Vestel_DWD-FV2021P(ﾛ).indd 41 2016-04-14 ﾛﾛ 11:55:05

CAPÍTULO -5: PREPARACIÓN PRELIMINAR PARA LAVADO FUNCIONES AUXILIARES

Si se ha saltado el retardo de tiempo que desea configurar, puede volver a la hora deseada manteniendo pulsado el botón de tiempo de retardo.

Si desea cancelar el retardo de tiempo, puede solo presionar el botón de retardo del temporizador hasta que todos los leds de ajuste de la hora en el panel de la pantalla se apague.

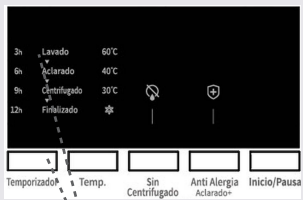

Para ejecutar la función de tiempo de espera, el equipo debe ser operado pulsando el botón Inicio / En espera.

Vestel_DWD-FV2021P(ﾛ).indd 42 2016-04-14 ﾛﾛ 11:55:06

CAPÍTULO - 5: PREPARACIÓN PRELIMINAR PARA LAVADO (FUNCIONES ADICIONALES)

2- Selección de la temperatura

Puede seleccionar la temperatura del agua para el lavado mediante su correspondiente botón.

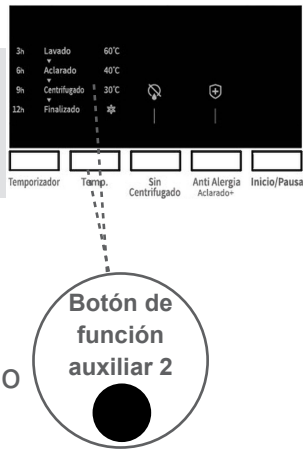

Cuando se selecciona un nuevo programa, no habrá ninguna visualización en los leds de ajuste de temperatura en el panel de visualización. Al pulsar el botón de ajuste de temperatura, al máximo valor de la temperatura del programa que ha seleccionado se indicará en el panel de pantalla de leds.

Usted puede disminuir gradualmente la temperatura del agua de lavado entre la temperatura máxima del agua de lavado del programa seleccionado y ✳ la selección de lavado en frío pulsando el botón de ajuste de temperatura.

Si se ha pasado de la temperatura que quería, puede volver a ella pulsando continuamente el botón de ajuste.

NOTA: Cuando se selecciona el programa de 90° el máximo valor de la temperatura del programa seleccionado no se muestra en el panel de visualización. Cuando el valor de la temperatura se disminuye a 60 °, 40 °, 30 °, (lavado en frío) los niveles de temperatura presionando el botón de ajuste de la temperatura, el valor de la temperatura disminuído se muestra en el panel de visualización.

Vestel_DWD-FV2021P(I).indd 43 2016-04-14 11:55:06

CAPÍTULO - 5: PREPARACIÓN PRELIMINAR PARA LAVADO (FUNCIONES ADICIONALES)

3- No Centrifugado

No tiene ningún nivel de centrifugado y solamente se aplica desagüe. Se recomienda utilizar esta función para ropa delicada. En caso que presione de nuevo este botón, la función se cancelará y los niveles de de centrifugado volverán a ser aplicados de nuevo.

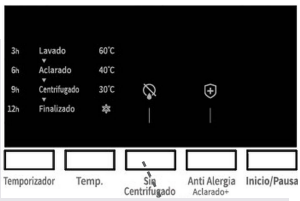

Se activará función pulsando el botón **Centrifugado** y ajuste hasta que se encienda la luz en **No centrifugar** en la pantalla.

4- Anti Alergia

En los programas de lavado con la función Anti Alergia activada, la máquina procesará un extra aclarado en el lavado antes del último aclarado.

Si pulsa el botón de función adicional Anti Alergia, el símbolo se parpadeará en la pantalla.

Vestel_DWD-FV2021P(▯).indd 45 2016-04-14 ▯▯ 11:55:06

CAPÍTULO - 5: PREPARACIÓN PRELIMINAR PARA LAVADO (FUNCIONES ADICIONALES)

5- Botón de Inicio/Pausa

Se puede iniciar el programa deseado o suspender un programa en proceso presionando el botón **Inicio/Pausa**. Cuando se pone la máquina en modo de espera, la luz de **Inicio/pausa** en la pantalla se parpadeará.

Vestel_DWD-FV2021P(□).indd 48 2016-04-14 □□ 11:55:07

CHAPTER-5: PRELIMINARY PREPARATION FOR LAUNDERING (CHILD LOCK)

Con esta función de Bloqueo Infantil evitará que los niños sufran un accidente al manipular la lavadora. Mientras la lavadora está funcionando, pulse los botones **Sin Centrifugado** y **Anti Alergia** simultáneamente por 3 segundo para activar la función y se encenderán las luces en la pantalla.

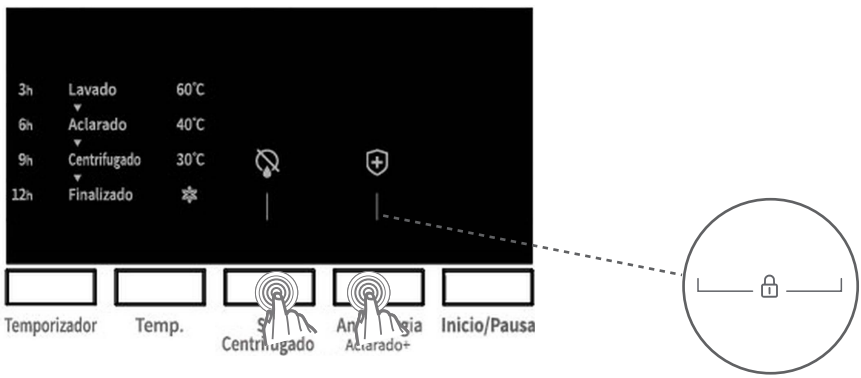

Si se pulsa cualquier botón mientras el bloqueo infantil está activado, las luces de funciones adicionales parpadearán en la pantalla.

Si desea cancelar el programa del lavado seleccionado mientras el bloqueo infantil está funcionando, gire el mando del programa a la posición de “CANCELAR” (el símbolo ◎) y seleccione otro programa de lavado deseado.

Para desactivarlo, será suficiente presionar sobre los mismos botones durante más de 3 segundos simultáneamente. Cuando se desactiva el bloqueo infantil, las luces de funciones adicionales se desaparecerán en la pantalla.

Vestel_DWD-FV2021P(I).indd 49 2016-04-14 11:55:07

CAPÍTULO - 5: PREPARACIÓN PRELIMINAR PARA LAVADO (CANCELACIÓN DE UN PROGRAMA)

Si quiere cancelar un programa:

1- Gire el mando de programas a la posición “CANCELAR” (el símbolo ◎).

2- La máquina detendrá la operación de lavado y el programa será cancelado.

3- Para deshacerse de la acumulación de agua en la máquina cambie el mando de programas a cualquier programa.

4- La máquina ejecutará la operación de descarga de agua necesaria y cancelará el programa.

5- Se puede seleccionar un nuevo programa de lavado deseado.

Vestel_DWD-FV2021P(ﾛ).indd 50 2016-04-14 ﾛ 11:55:07

CAPÍTULO - 5: PREPARACIÓN PRELIMINAR PARA LAVADO (TERMINAR UN PROGRAMA)

La lavadora se detendrá por sí sola cuando finalice el programa seleccionado.

-La luz de **Finalizado** en la pantalla se parpadeará.

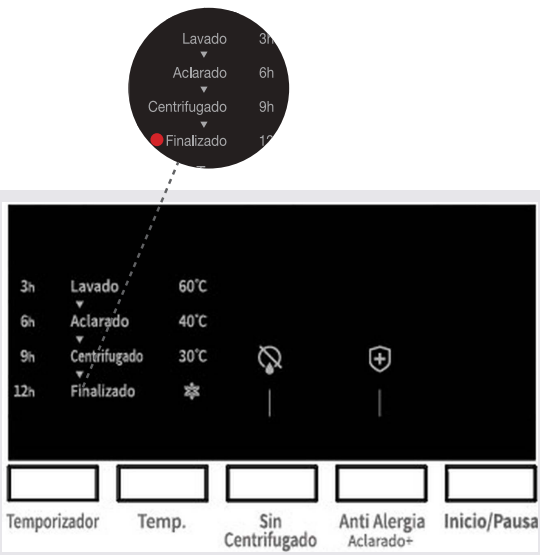

-Puede abrir la puerta y sacar la ropa.

-Después de sacar la ropa, deje abierta la puerta para que se seque la humedad del interior de la lavadora.

-Gire el mando de programa a la posición “CANCELAR” (el símbolo ◎).

- Desenchufe la lavadora.

- Cierre la llave del agua.

Vestel_DWD-FV2021P(ﾛ).indd 51 2016-04-14 ﾛﾛ 11:55:08

CAPÍTULO - 6: TABLA DE PROGRAMAS

ALGODÓN 90°

Programa/ Rpm	DWD-FV20B1
	7Kg /1000 Rpm
Temperatura de lavado (°C)	90°
Máxima carga en ropa seca (kg)	7,0
Cajón del detergente	2
Duración del programa (Min.)	180
Tipo de ropa / Descripciones	Algodón y textiles de lino muy sucio. (Ropa interior, ropa de cama, manteles, toallas máximo 3,5 kg, ropa de cama, etc.)

INTENSIVO

Programa/ Rpm	DWD-FV20B1
	7Kg /1000 Rpm
Temperatura de lavado (°C)	60°
Máxima carga en ropa seca (kg)	7,0
Cajón del detergente	1&2
Duración del programa (Min.)	171
Tipo de ropa / Descripciones	Algodón y textiles de lino sucio (Ropa interior, ropa de cama, manteles, toallas máximo 3,5 kg, ropa de cama, etc.)

NOTA: LA DURACIÓN DEL PROGRAMA PUEDE CAMBIAR DE ACUERDO A LA CANTIDAD DE LA CARGA, AGUA DEL GRIFO, TEMPERATURA AMBIENTE Y FUNCIONES ADICIONALES SELECCIONADAS.

Vestel_DWD-FV2021P(ﾛ).indd 52 2016-04-14 ﾛ 11:55:08

CAPÍTULO - 6: TABLA DE PROGRAMAS

ALGODÓN ECO 60°

Programa/ Rpm	DWD-FV20B1
	7Kg /1000 Rpm
Temperatura de lavado (°C)	60°
Máxima carga en ropa seca (kg)	7,0
Cajón del detergente	2
Duración del programa (Min.)	230
Tipo de ropa / Descripciones	Algodón y textiles de lino sucio (Ropa interior, ropa de cama, manteles, toallas máximo 3,5 kg, ropa de cama, etc.)

ALGODÓN ECO 40°

Programa/ Rpm	DWD-FV20B1
	7Kg /1000 Rpm
Temperatura de lavado (°C)	40°
Máxima carga en ropa seca (kg)	7,0
Cajón del detergente	2
Duración del programa (Min.)	224
Tipo de ropa / Descripciones	Algodón y textiles de lino sucio (Ropa interior, ropa de cama, manteles, toallas máximo 3,5 kg, ropa de cama, etc.)

NOTA: LA DURACIÓN DEL PROGRAMA PUEDE CAMBIAR DE ACUERDO A LA CANTIDAD DE LA CARGA, AGUA DEL GRIFO, TEMPERATURA AMBIENTE Y FUNCIONES ADICIONALES SELECCIONADAS.

Vestel_DWD-FV2021P(i).indd 53 2016-04-14 11:55:08

CAPÍTULO - 6: TABLA DE PROGRAMAS

ECO 20°

Programa/ Rpm	DWD-FV20B1
	7Kg /1000 Rpm
Temperatura de lavado (°C)	20°
Máxima carga en ropa seca (kg)	3,5
Cajón del detergente	2
Duración del programa (Min.)	96
Tipo de ropa / Descripciones	Textiles de algodón y lino menos sucios. (Ropa interior, ropa de cama, manteles, toallas máximo 2 kg, ropa de cama, etc

SINTÉTICO

Programa/ Rpm	DWD-FV20B1
	7Kg /1000 Rpm
Temperatura de lavado (°C)	40°
Máxima carga en ropa seca (kg)	3,5
Cajón del detergente	2
Duración del programa (Min.)	89
Tipo de ropa / Descripciones	Textiles de algodón y lino menos sucios. (Ropa interior, ropa de cama, manteles, toallas máximo 2 kg, ropa de cama, etc.

NOTA: LA DURACIÓN DEL PROGRAMA PUEDE CAMBIAR DE ACUERDO A LA CANTIDAD DE LA CARGA, AGUA DEL GRIFO, TEMPERATURA AMBIENTE Y FUNCIONES ADICIONALES SELECCIONADAS.

Vestel_DWD-FV2021P(□).indd 54 2016-04-14 □□ 11:55:08

CAPÍTULO - 6: TABLA DE PROGRAMAS

LANA

Programa/ Rpm	DWD-FV20B1
	7Kg /600
Temperatura de lavado (°C)	30°
Máxima carga en ropa seca (kg)	2,5
Cajón del detergente	2
Duración del programa (Min.)	42
Tipo de ropa / Descripciones	Ropa de lana con etiquetas de lavado a mano.

ACLARADO

Programa/ Rpm	DWD-FV20B1
	7Kg /1000 Rpm
Temperatura de lavado (°C)	-
Máxima carga en ropa seca (kg)	7,0
Cajón del detergente	-
Duración del programa (Min.)	36
Tipo de ropa / Descripciones	Si desea un aclarado extra tras el lavado, puede utilizar esta opción para todo tipo de prendas.

NOTA: LA DURACIÓN DEL PROGRAMA PUEDE CAMBIAR DE ACUERDO A LA CANTIDAD DE LA CARGA, AGUA DEL GRIFO, TEMPERATURA AMBIENTE Y FUNCIONES ADICIONALES SELECCIONADAS.

Vestel_DWD-FV2021P(□).indd 55 2016-04-14 □□ 11:55:08

CAPÍTULO - 6: TABLA DE PROGRAMAS

CENTRIFUGADO

Programa/ Rpm	DWD-FV20B1
	7Kg /1000 Rpm
Temperatura de lavado (°C)	-
Máxima carga en ropa seca (kg)	7,0
Cajón del detergente	-
Duración del programa (Min.)	15
Tipo de ropa / Descripciones	Si desea un centrifugado extra tras el lavado, puede utilizar esta opción para todo tipo de prendas.

LAVADO A MANO

Programa/ Rpm	DWD-FV20B1
	7Kg /600
Temperatura de lavado (°C)	30°
Máxima carga en ropa seca (kg)	2,5
Cajón del detergente	2
Duración del programa (Min.)	90
Tipo de ropa / Descripciones	Prendas recomendadas para lavado a mano o ropa delicada.

NOTA: LA DURACIÓN DEL PROGRAMA PUEDE CAMBIAR DE ACUERDO A LA CANTIDAD DE LA CARGA, AGUA DEL GRIFO, TEMPERATURA AMBIENTE Y FUNCIONES ADICIONALES SELECCIONADAS.

Vestel_DWD-FV2021P(□).indd 56 2016-04-14 □□ 11:55:08

CAPÍTULO - 6: TABLA DE PROGRAMAS

ROPA DE DEPORTE

Programa/ Rpm	DWD-FV20B1
	7Kg /800
Temperatura de lavado (°C)	30°
Máxima carga en ropa seca (kg)	3,5
Cajón del detergente	2
Duración del programa (Min.)	80
Tipo de ropa / Descripciones	Ropa de deporte

MIXTO

Programa/ Rpm	DWD-FV20B1
	7Kg /800
Temperatura de lavado (°C)	30°
Máxima carga en ropa seca (kg)	3,5
Cajón del detergente	2
Duración del programa (Min.)	80
Tipo de ropa / Descripciones	Algodón, sintéticos, tejidos de color y de lino sucios que se pueden lavar juntos.

NOTA: LA DURACIÓN DEL PROGRAMA PUEDE CAMBIAR DE ACUERDO A LA CANTIDAD DE LA CARGA, AGUA DEL GRIFO, TEMPERATURA AMBIENTE Y FUNCIONES ADICIONALES SELECCIONADAS.

Vestel_DWD-FV2021P(▯).indd 57 2016-04-14 ▯▯ 11:55:08

CAPÍTULO - 6: TABLA DE PROGRAMAS

CAMISAS/ BLUSAS

Programa/ Rpm	DWD-FV20B1
	7Kg /600
Temperatura de lavado (°C)	60°
Máxima carga en ropa seca (kg)	3,5
Cajón del detergente	2
Duración del programa (Min.)	112
Tipo de ropa / Descripciones	Las blusas y camisas de algodón o sintéticos que se pueden lavar juntos.

DIARIO 60 min.

Programa/ Rpm	DWD-FV20B1
	7Kg /1000
Temperatura de lavado (°C)	60°
Máxima carga en ropa seca (kg)	3,0
Cajón del detergente	2
Duración del programa (Min.)	60
Tipo de ropa / Descripciones	Algodón, los textiles de color y de lino sucios

Si desea realizar un lavado rápido, si coloca 2 Kg o menos de carga, la lavadora automáticamente tardará 30 minutos en lavar.

NOTA: LA DURACIÓN DEL PROGRAMA PUEDE CAMBIAR DE ACUERDO A LA CANTIDAD DE LA CARGA, AGUA DEL GRIFO, TEMPERATURA AMBIENTE Y FUNCIONES ADICIONALES SELECCIONADAS.

Vestel_DWD-FV2021P(□).indd 58 2016-04-14 □□ 11:55:08

CAPÍTULO - 6: TABLA DE PROGRAMAS

RÁPIDO 15 min.

Programa/ Rpm	DWD-FV20B1
	7Kg /600
Temperatura de lavado (°C)	30°
Máxima carga en ropa seca (kg)	2,0
Cajón del detergente	2
Duración del programa (Min.)	15
Tipo de ropa / Descripciones	Algodón, lino y textiles de color ligeramente sucios.

NOTA: Se necesita menos detergente, en comparación con otros programas, debido a la corta duración del mismo. La duración del programa aumentará si la lavadora detecta una carga descompensada. Podrá abrir la puerta de la lavadora en 2 minutos después de la finalización del lavado. (La duración de 2 minutos necesarios para abrir la puerta de la lavadora no está incluida en el período de lavado.)

NOTA: LA DURACIÓN DEL PROGRAMA PUEDE CAMBIAR DE ACUERDO A LA CANTIDAD DE LA CARGA, AGUA DEL GRIFO, TEMPERATURA AMBIENTE Y FUNCIONES ADICIONALES SELECCIONADAS.

Vestel_DWD-FV2021P(ﾛ).indd 59 2016-04-14 ﾛﾛ 11:55:08

CAPÍTULO - 7: MANTENIMIENTO Y LIMPIEZA (ADVERTENCIA)

Desconecte la máquina antes de iniciar el mantenimiento y la limpieza de la misma.

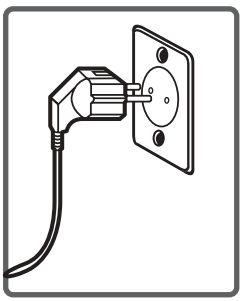

Cierre el grifo del agua antes de iniciar el mantenimiento y la limpieza.

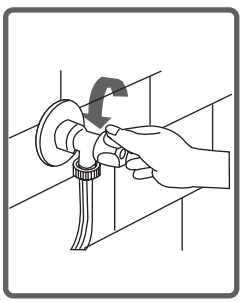

PRECAUCIÓN: No utilice los productos de limpieza con disolventes.

Las piezas de la lavadora podrían resultar dañadas por ello.

Vestel_DWD-FV2021P(ﾛ).indd 60 2016-04-14 ﾛﾛ 11:55:08

CAPÍTULO - 7: MANTENIMIENTO Y LIMPIEZA (FILTROS DE ENTRADA DE AGUA)

La máquina dispone de los filtros para evitar que la suciedad y las sustancias extrañas penetren en el agua tanto en el lado de la llave del agua como en los extremos de las válvulas de agua a lo largo del tubo de entrada de agua.
Si la lavadora no puede tomar suficiente agua a pesar de estar abierto el grifo, debe ser limpiado los filtros. (Se recomienda que limpie el filtro de la bomba una vez cada 2 meses).

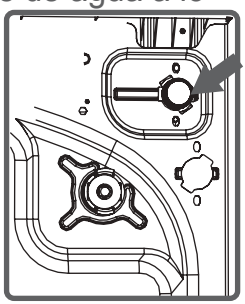

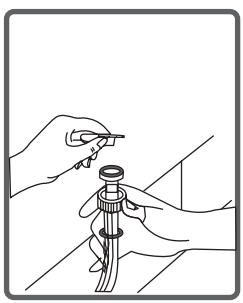

• Desconecte los tubos de entrada de agua.

• Retire los filtros de las válvulas de entrada de agua con unos alicates y luego límpielo con un cepillo en agua.

• Desmonte los filtros en el lado del grifo de los tubos de entrada de agua y límpielos manualmente.

• Una vez que los filtros estén limpios, puede colocarlos de la misma manera inversamente.

PRECAUCIÓN:
Los filtros de las válvulas de entrada de agua se pueden obstruir por un grifo de agua oxidado o contaminado, o por falta de mantenimiento, o por roturas de las válvulas, causando fuga de agua a la lavadora.

Las averías que puedan surgir debido a estas razones quedarán fuera de la garantía.

Vestel_DWD-FV2021P(ﾛ).indd 61 2016-04-14 ﾛ 11:55:08

CAPÍTULO - 7: MANTENIMIENTO Y LIMPIEZA (FILTROS DE LA BOMBA)

Para prolongar el ciclo de vida de la bomba de la lavadora, la máquina se ofrece un sistema de filtro que evita que los residuos de su ropa entren en la bomba durante la operación de desagüe después de completar el lavado. Se recomienda limpiar el filtro de la bomba cada 2 meses. Para limpiar el filtro de la bomba:

•Para abrir la tapa de la bomba, se puede utilizar la pala del detergente en polvo (*) o la placa del detergente líquido.

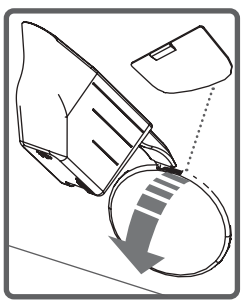

• Ajuste el punto final de la parte de plástico a la brecha de la cubierta inferior y empuje hacia atrás.

• Antes de abrir la tapa del filtro, instale un recipiente en frente de la cubierta inferior para evitar que el agua restante de la máquina fluya en el suelo.
• Afloje la tapa del filtro de agua hacia la izquierda y luego vacíe.

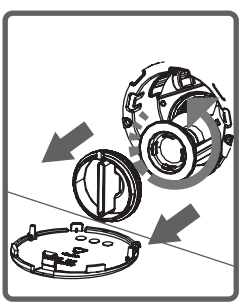

Nota: Es posible tener que vaciar el recipiente de recolección de agua varias veces de acuerdo con la cantidad de agua en la máquina.

(*) Las especificaciones de la máquina se pueden variar según el producto adquirido.

Vestel_DWD-FV2021P(ﾛ).indd 62 2016-04-14 ﾛﾛ 11:55:08

CAPÍTULO - 7: MANTENIMIENTO Y LIMPIEZA (FILTROS DE LA BOMBA)

• Limpie los materiales extraños en el filtro con un cepillo.

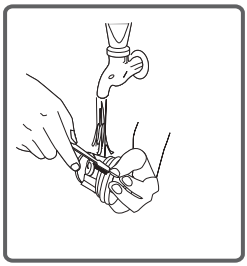

• Después de limpiar el filtro, coloque la tapa del filtro y apriételo girándolo en sentido horario.

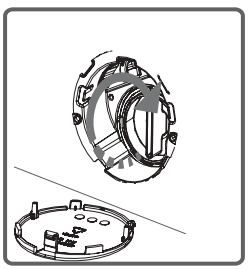

• Mientras se cierra la tapa de la bomba, asegúrese de que las partes en el lado interior de la tapa coincida con los orificios en el lado del panel frontal.

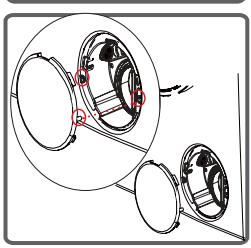

• Puede volver a colocar la tapa de la bomba en el orden inverso de como se la ha quitado.

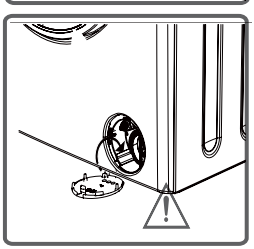

¡ADVERTENCIA!
Espere a que el agua de la bomba se enfríe si estuviera caliente.

Vestel_DWD-FV2021P(I).indd 63 2016-04-14 11:55:09

CAPÍTULO - 7: MANTENIMIENTO Y LIMPIEZA (CAJÓN DEL DETERGENTE)

Los detergentes pueden dejar residuos en el cajón y la carcasa del mismo con el tiempo. Para limpiar el residuo formado, desmonte el cajón del detergente. Se recomienda limpiar el cajón de detergente cada 2 meses.

Para extraer el cajón del detergente:

• Tire del cajón del detergente hasta el tope.
• Siga tirando, presionando sobre la sección del cajón del detergente que se muestra a continuación y luego saque el cajón.

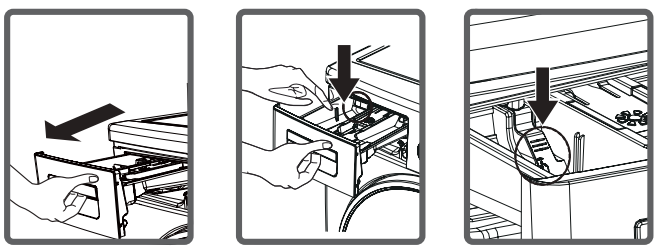

• Límpielo usando un cepillo.

• Recoja los residuos en el cajón del detergente sin dejarlos caer dentro de la máquina.

• Ensamble el cajón del detergente después de secarlo con una toalla o un trapo seco.

• No se lave el cajón del detergente en el lavavajillas.

Placa del detergente líquido (*)

Saque la placa del detergente líquido para su limpieza y mantenimiento, como se muestra en las ilustraciones siguientes y limpie los residuos de detergente. Coloque la placa de nuevo en su lugar. Asegúrese de que no queden residuos en el interior.

(*) Las especificaciones de la máquina se pueden variar según el producto adquirido.

Vestel_DWD-FV2021P(ﾛ).indd 64 2016-04-14 ﾛ 11:55:09

CAPÍTULO - 8: TOPE DE DESCARGA / CUERPO / TAMBOR

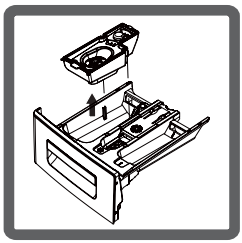

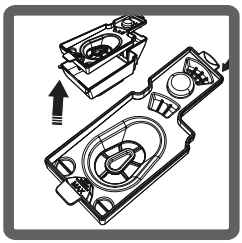

Tope de descarga

Desmonte el cajón del detergente. Desmonte el tope de descarga y limpie totalmente los residuos de suavizante. Vuelva a colocar el tope de descarga después de limpiarlo. Compruebe si encaja bien.

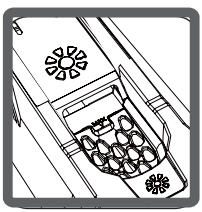

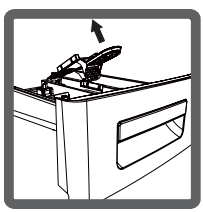

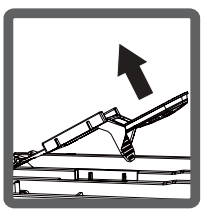

Cuerpo

Limpie el cuerpo exterior de la máquina con agua tibia y un producto de limpieza no inflamable que no desgaste el cuerpo de la máquina. Después de aclarar con agua, seque con un paño suave y seco.

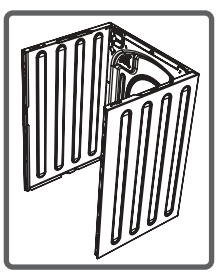

Tambor

No deje objetos metálicos, como agujas, clips, monedas, etc., en su máquina. Estos objetos conducen a la formación de manchas de óxido en el tambor. Para limpiar las manchas, utilice productos de limpieza sin lejía y siga las instrucciones de los mismos. No utilice estropajos metálicos ni objetos duros similares para limpiar el óxido.

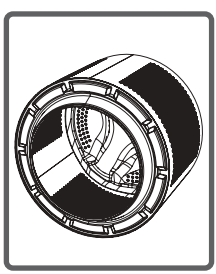

Vestel_DWD-FV2021P(i).indd 65 2016-04-14 11:55:12

CAPÍTULO - 9: RESOLUCIÓN DE PROBLEMAS

Todas las operaciones de reparación necesarias para su máquina deben ser efectuado por nuestro servicio técnico autorizado. Si la lavadora necesita una reparación, o si no puede solucionar el problema con esta guía de solución de problemas:

• Desenchufe su máquina.
• Cierre el grifo de agua.

AVERÍA	POSIBLE CAUSA	RESOLUCIÓN DE PROBLEMAS
La lavadora no se pone en marcha.	No está enchufada.	Conecte la máquina.
	Fusible quemado	Cambie los fusibles.
	Corte eléctrico	Compruebe el suministro.
	Botón de Inicio/Pausa no pulsado	Pulse el botón de Inicio/Pausa.
	Mando de programas en la posición de detenido	Gire el mando de programas a la posición deseada.
	La puerta de la máquina no está completamente cerrada.	Cierre la puerta de la lavadora.
No entra agua a la lavadora.	El grifo está cerrado.	Abra el grifo.
	El tubo de entrada de agua podría estar retorcido.	Revise el tubo de entrada de agua y desbloquéelo.
	Tubo de entrada del agua obstruido	Limpie los tubos de la entrada de agua. (*)
	Filtro de válvulas obstruido	Limpie los filtros de la válvula de entrada. (*)
	La puerta de la máquina no está completamente cerrada.	Cierre la puerta de la lavadora.

(*) Lea el capítulo relativo a la limpieza y mantenimiento de la lavadora.

Vestel_DWD-FV2021P(ﾛ).indd 66 2016-04-14 ﾛ 11:55:12

CHAPTER -9: RESOLUCIÓN DE PROBLEMAS

AVERÍA	POSIBLE CAUSA	RESOLUCIÓN DE PROBLEMAS
La lavadora no desagua.	El tubo de desagüe podría estar obstruido o retorcido.	Revise el tubo de desagüe y límpiela o destuérzala.
	Filtro de bomba obstruido.	Limpie el filtro de la bomba. (*)
	La colada mal colocada o en una manera no uniforme	Separe su ropa en la máquina de manera uniforme.
La lavadora vibra.	Las patas de la máquina no se han ajustado.	Ajuste las patas de la máquina. (**)
	Los tornillos de seguridad para el transporte siguen colocados.	Desmonte los tornillos de seguridad de la lavadora. (**)
	Demasiado poca cantidad de ropa para el lavado	Esto no impedirá el funcionamiento de la lavadora.
	La máquina está sobrecargada con la ropa o está mal distribuida la colada	Asegúrese no pasar el límite de carga para el programa seleccionado.
	La lavadora está sobre una superficie dura.	Evite instalar la lavadora sobre superficies duras.

(*) Lea el capítulo relativo a la limpieza y mantenimiento de la lavadora.
(**) Lea el capítulo relativo a la instalación de la lavadora.

Vestel_DWD-FV2021P(ﾛ).indd 67 2016-04-14 ﾛﾛ 11:55:12

CAPÍTULO - 9: RESOLUCIÓN DE PROBLEMAS

AVERÍA	POSIBLE CAUSA	RESOLUCIÓN DE PROBLEMAS
Demasiada espuma en el cajón del detergente	Demasiado detergente	Pulse el botón de **Inicio/ Pausa** para eliminar la formación de espuma, mezcle una cuchara de suavizante con medio litro de agua y póngalo en el cajón del detergente. Después de 5-10 minutos, pulse el botón de **Inicio/Pausa** de nuevo. Para los siguientes lavados, ajuste la dosis de detergente.
	Detergente inapropiado	Utilice detergentes específicos para lavadoras automáticas.
Lavado con mal resultado	La dosis de detergente no es la adecuada para el programa seleccionado.	Seleccione el programa adecuado al nivel de suciedad de la ropa. (Vea la tabla de programas)
	Insuficiente dosis de detergente	Ajuste la cantidad de detergentes según el nivel de suciedad de la ropa.
	Demasiada carga de ropa	Asegúrese que la carga de ropa no exceda la capacidad máxima indicada.

Vestel_DWD-FV2021P(ﾛ).indd 68 2016-04-14 ﾛﾛ 11:55:12

CAPÍTULO - 9: RESOLUCIÓN DE PROBLEMAS

AVERÍA	POSIBLE CAUSA	RESOLUCIÓN DE PROBLEMAS
Lavado con mal resultado	Agua dura (Agua contaminada, cal, etc.)	Ajuste la dosis según las instrucciones del fabricante del detergente.
	Ropa no colocada homogéneamente	Distribuya la ropa dentro de la lavadora de manera adecuada y homogénea.
La lavadora pierde agua a la entrada de agua.	El extremo del tubo de desagüe está demasiado bajo.	Ajuste el tubo de desagüe de agua a la altura apropiada. (**)
No hay agua en el tambor durante el lavado.	No hay avería. Agua en la parte no visible del tambor.	———
Ropa con restos de jabón.	Partículas no disueltas de algunos detergentes puede adherirse a la ropa como manchas blancas.	Realice un aclarado adicional al lavado o limpie las manchas con un cepillo después de que la ropa se haya secado.
Manchas grises en la ropa.	Puede ser derivado de aceite, crema o ungüento.	Aplicar la cantidad máxima de detergente de acuerdo con las instrucciones del fabricante del detergente para los lavados siguientes.

(**) Lea el capítulo relativo a la instalación de la lavadora.

Vestel_DWD-FV2021P(ﾛ).indd 69 2016-04-14 ﾛ 11:55:12

CAPÍTULO - 9: RESOLUCIÓN DE PROBLEMAS

AVERÍA	POSIBLE CAUSA	RESOLUCIÓN DE PROBLEMAS
La operación de centrifugado no se realiza o se retrasa.	No hay avería. Se ha activado el sistema de control de carga desequilibrado.	El sistema de control de carga desequilibrado tratará de extender la colada homogéneamente. La operación de centrifugado comenzará después de que la ropa sea colocada homogéneamente. Para los próximos lavados, coloque la ropa de manera equilibrada.

Vestel_DWD-FV2021P(ﾛ).indd 70 2016-04-14 ﾛ 11:55:12

CAPÍTULO - 10: AVISOS AUTOMÁTICOS DE AVERÍAS Y QUÉ HACER

El aparato está equipado con los sistemas de tomar las precauciones necesarias y advertir en los caso de cualquier avería a través de la continua auto-comprobación durante las operaciones de lavado.

CÓDIGO DE ERROR	POSIBLE AVERÍA	Qué hacer
	La puerta de la máquina está abierta.	Cierre la puerta de la lavadora. Si la máquina continúa indicando falla, apague la máquina, desenchúfelo y póngase en contacto con el servicio técnico autorizado más cercano inmediatamente.
	La presión del agua o el nivel de agua dentro de la máquina es demasiado bajo.	Abra el grifo del agua. Es posible que el suministro de agua esté interrumpido. Si el problema persiste, la máquina se detendrá automáticamente después de un tiempo. Desenchufe la máquina, cierre el grifo y póngase en contacto con el servicio técnico autorizado más cercano.
	La bomba es defectuosa o el filtro de la bomba está obstruido o la conexión eléctrica de la bomba está defectuosa.	Limpie el filtro de la bomba. Si la avería persiste, contacte con el servicio técnico autorizado. (*)
	La lavadora tiene demasiada agua.	La máquina descargará el agua automáticamente. Después, apague la lavadora, y desenchúfela. Cierre el grifo y contacte con el servicio técnico autorizado.

(*) Lea el capítulo relativo a la limpieza y mantenimiento de la lavadora.

Vestel_DWD-FV2021P(ﾛ).indd 71 2016-04-14 ﾛﾛ 11:55:13

Bebidas alcohólicas: La zona manchada inicialmente se debe lavar con agua fría y luego con glicerina y agua y aclarar con vinagre mezclado con agua.

Cera de zapatos: La mancha se debe frotar suavemente sin dañar la tela y después, lave con el detergente y aclárela con agua. Si persiste la mancha, debe eliminarla usando la mezcla obtenida mediante la adición de 1 escala de alcohol (96˚) en 2 escalas de agua y luego lave con agua tibia.

Té y café: Estire el área manchado de la ropa por la abertura de un vaso y vierta tanta agua caliente como la ropa pueda resistir. Si el tipo de tejido lo permite, límpielo con blanqueador.

Chocolate y cacao: Después de sumergir la ropa con agua fría y frotando con jabón o detergente, lave a la temperatura de acuerdo al tipo de tela que la ropa puede resistir. En caso de las manchas de aceite más visibles, limpie con agua oxigenada (3%).

Vestel_DWD-FV2021P(ﾛ).indd 72 2016-04-14 ﾛ 11:55:13

CAPÍTULO -11: INFORMACIÓN PRÁCTICA

Pasta de tomate: Después de frotar las sustancias secas, sin dañar la ropa, sumérjala en agua durante 30 minutos y luego restriegue y lave con detergente.

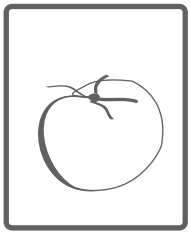

Huevo hervido: Elimine los residuos secos en la ropa, y luego limpie con un paño suave o una esponja sumergida en agua fría previamente. Frote con detergente, lave con blanqueador diluido.

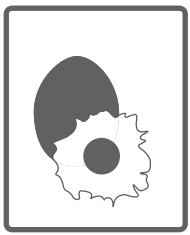

Manchas de grasa y aceite: En primer lugar, limpie los residuos. Cepille la mancha con detergente y lave con agua jabonosa tibia.

Mostaza: Aplique glicerina en la mancha. Frote con detergente y lave. Si el punto no se puede eliminar, limpie con alcohol. (Para los tejidos sintéticos y de color, se debe utilizar una mezcla de 1 medida de alcohol y 2 medidas de agua).

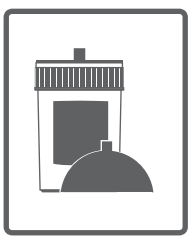

Vestel_DWD-FV2021P(ﾛ).indd 73 2016-04-14 ﾛ 11:55:13

CAPÍTULO -11: INFORMACIÓN PRÁCTICA

Fruta: Estire el área manchada de su ropa a través de la abertura de un recipiente, y vierta agua fría en el mismo. No utilice agua caliente sobre la mancha. Limpie con agua fría y aplique glicerina. Deje que pasen 1 o 2 horas, y limpie con unas gotas de vinagre de vino blanco y aclare con agua.

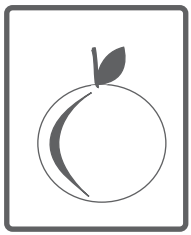

Manchas de hierba: Limpie la mancha con detergente. Si el tipo de tejido lo permite, límpiela con blanqueador. Limpie los tejidos de lana con alcohol. (Para tejidos en color, una mezcla de 1 medida de alcohol puro y 2 medidas de agua)

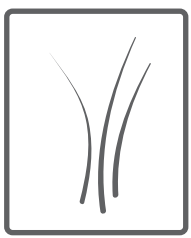

Pintura de aceite: La mancha debe ser eliminada mediante la aplicación de disolvente antes del secado. Luego se debe limpiar con detergente y aclarar con abundante agua.

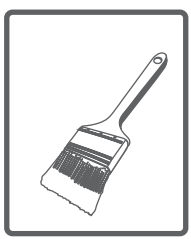

Quemaduras: Si la ropa es adecuada para la aplicación de blanqueador, puede añadir una pequeña cantidad de blanqueador en el agua de lavado. Para tejidos de lana, debe cubrir las manchas con un paño previamente sumergido en el agua oxigenada y después si desea plancharlo, debe poner un paño seco encima de ello. de poner un paño seco sobre esta paño. Debe ser lavado después de aclarar correctamente con abundante agua.

Vestel_DWD-FV2021P(ﾛ).indd 74 2016-04-14 ﾛ 11:55:13

CAPÍTULO -11: INFORMACIÓN PRÁCTICA

Manchas de sangre: Sumerja sus prendas en agua fría durante 30 minutos. Si la mancha no se elimina, sumérjala en una mezcla de agua y amoniaco (3 cucharadas de amoniaco en 4 litros de agua) durante 30 minutos.

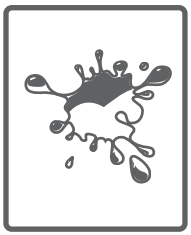

Crema, helados y leche: Sumerja la ropa en agua fría y frote el área manchado con detergente. Si no se elimina la mancha, aplique blanqueador si el tejido lo permite. (No use blanqueador para prendas de color.)

Manchas accidentales: Estas manchas deben limpiarse tan pronto como sea posible. Debe ser lavado con agua con detergente, sin embargo, si no se elimina, se debe limpiar con agua oxigenada (3%).

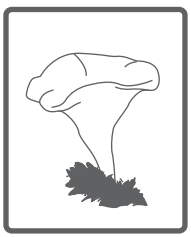

Tinta: Someta el área manchada a agua corriente y espere hasta que el flujo del agua entintada termine. A continuación, limpie con limón añadido a agua y detergente y lávela después de permitir cinco minutos.

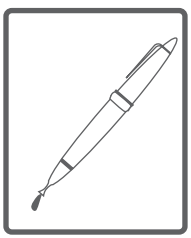

Vestel_DWD-FV2021P(ﾛ).indd 75 2016-04-14 ﾛ 11:55:13

DESCRIPCIÓN DE LA ETIQUETA ENERGÉTICA Y AHORRO DE ENERGÍA

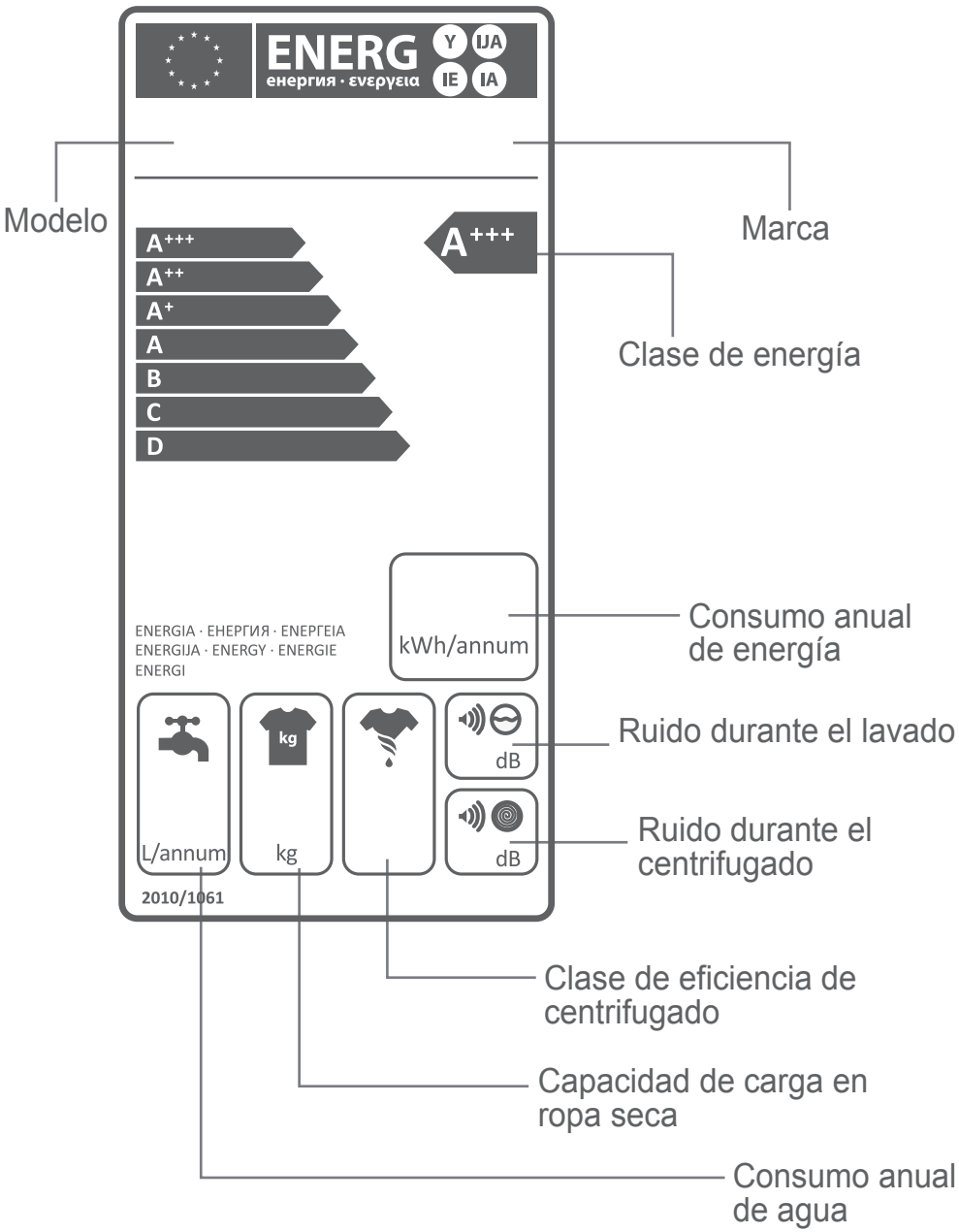

Vestel_DWD-FV2021P(ﾛ).indd 76 2016-04-14 ﾛ 11:55:13

DESCRIPCIÓN DE LA ETIQUETA ENERGÉTICA Y AHORRO DE ENERGÍA

El consumo de energía y agua pueden variar en función de la presión del agua, su dureza y temperatura, la temperatura ambiente, la cantidad de ropa, la selección de funciones adicionales y las fluctuaciones de voltaje.
Con la adecuada cantidad de ropa para el programa seleccionado, la limpieza y el mantenimiento efectuado periódicamente, y el correcto uso de intervalos de tiempo especificados por el fabricante se podrá reducir el consumo de energía y agua.

Vestel_DWD-FV2021P(▯).indd 77 2016-04-14 ▯▯ 11:55:13

Ficha de producto

Capacidad de carga (Algodón 60ªC plena carga)	7,0
Clase eficiencia energetic	A+++
Consumo energia (kWh/año)*	172
Consumo Agua (L/año)**	10337
Clase de eficiencia de secado/centrifugado	C
Ruido (lavado)	58
Ruido (centrifugado)	76
Máxima velocidad de centrifugado***	1000
Porcentaje de agua restante tras el centrifugado(%)***	62
Consumo energético (algodón 60ºC plena carga) (kWh/ciclo)	0,98
Consumo energético (algodón 60ºC media carga) (kWh/ciclo)	0,60
Consumo energético (algodón 40ºC media carga) (kWh/ciclo)	0,58
Consumo agua (algodón 60ºC plena carga) (L/ciclo)	52
Consumo agua (algodón 60ºC media carga) (L/ciclo)	43
Consumo agua (algodón 40ºC media carga) (L/ciclo)	43
Consumo energético (modo apagado)	0,50
Consumo energético (modo reposo)	1,00
Duración programa (min) (algodón 60ºC plena carga)	230
Duración programa (min) (algodón 60ºC media carga)	195
Duración programa (min) (algodón 60ºC media carga)	190

•	El programa número 3 60°C Standard 60ºC algodón) y el Programa número 4 40°C (Standard 40ºC Algodón) son los programas de lavado estándar a los cuales la etiqueta energética y la Ficha hacen referencia, y que estos programas son adecuados para limpiar ropa de algodón con suciedad normal y son los mas eficientes en términos de consumo combinado de agua y electricidad.
•	La duración del programa, consumo de energía y el consumo de agua pueden variar dependiendo de la carga y tipo de ropa, funciones extra seleccionadas y la temperatura del agua y ambiente
•	La temperatura de lavado puede variar ligeramente de la temperatura declarada del programa
•	Para ciclos de lavado a baja temperatura, se recomienda utilizar detergente líquido.
•	La dosis a emplear puede variar en función de la cantidad de ropa a lavar, y del grado de suciedad de ésta. Por favor, siga las instrucciones del fabricante del detergente en relación a las dosis a emplear para la colada.
*	Basado en 220 ciclos estándar a 60ºC y 40º C en media carga y carga completa y los consumos de lo modos de bajo consumo. El consumo real de energía del aparato dependerá de las condiciones de uso
**	Basado en 220 ciclos estándar a 60ºC y 40º C en media carga y carga completa. El consumo real de agua dependerá de las condiciones de uso
***	Basado en 220 ciclos estándar a 60ºC y 40º C en media carga y carga completa

ELIMINACIÓN DE EQUIPOS ELÉCTRICOS Y ELECTRÓNICOS USADOS

Este símbolo en el producto indica que sus accesorios o el embalaje no se debe tratar como residuo doméstico. Deposite este producto en el punto de recogida y reciclaje de equipos eléctricos y electrónicos usados más cercano. En la Unión Europea y en otros países europeos existen diferentes sistemas de recogida de productos eléctricos y electrónicos usados. Si elimina este producto debidamente, ayudará a evitar posibles riesgos para el medio ambiente y la salud de las personas que una eliminación incorrecta podría provocar. El reciclaje de materiales ayudará a conservar los recursos naturales. Por consiguiente, no elimine equipos eléctricos y electrónicos usados junto con los residuos domésticos.
Para información más detallada acerca del reciclaje de este producto, póngase en contacto con la oficina municipal correspondiente, el centro de eliminación de residuos domésticos más cercano o el establecimiento donde adquirió el producto.

Fabricante :
Vestel Beyaz Esya Sanayi Ve Ticaret
A.S. Organize Sanayi Bolgesi 45030,
Manisa - Turkey
washingmachine@standardtest.info
www.vestel.com.tr
Tel.: 90 236 226 30 00

Importador :
Dongbu Daewoo Electronics Iberia SAU (DEISA)
C/Pare Rodés 26, 3º 6-7ª, 08208
Sabadell, Barcelona, España